MEISER

Agri Solutions

Wein- & Obstbau

Weinbau
Obstbau
Zaunbau
Fassband

26
Standorte in Europa

seit 70
Jahren aktiv

Regional

2.800
Mitarbeiter
in Deutschland

28
eigene LKW

44
Standorte weltweit

in über
50
Ländern aktiv

Global

vertreten auf
6
Kontinenten

4.000
Mitarbeiter
weltweit

Alle Daten Stand 06 | 2026

06 Das sind wir:
Zahlen & Fakten

09 Produktportfolio

18 MEISER Agriculture Solutions

22 Unsere Marken

25 Weinbau

39 Obstbau

45 Zaunbau

49 Zubehör

63 Fassband

67 Service / Normen /
Zertifikate

78 MEISER Weltweit

Effizienz mit Weitblick

Auch nach 70 Jahren Firmengeschichte bleibt MEISER nah an den Grundsätzen, die das Unternehmen groß gemacht haben: verlässlich arbeiten, langfristig denken, Verantwortung übernehmen und den direkten Kontakt zum Kunden pflegen. Tradition ist dabei kein Blick zurück, sondern die Basis für eine Entwicklung, die weit über den Stammsitz im Saarland hinausreicht.

Heute arbeiten rund 4.000 Mitarbeiter für MEISER, davon über 2.800 in Deutschland. Die beiden Hauptproduktionsstätten im Saarland und in Sachsen bilden das industrielle Fundament. Ergänzt werden sie durch Fertigungsstätten in Dubai, Ungarn, Frankreich, Belgien, Ägypten, Brasilien, Marokko, Rumänien, Tschechien, den USA, Mexiko und der Türkei. Hinzu kommen weitere Niederlassungen, die uns mit allen wichtigen Märkten vernetzen.

So entsteht eine Verbindung, die MEISER auszeichnet: internationale Leistungsfähigkeit und persönliche Betreuung vor Ort. Kunden profitieren von kurzen Wegen, direktem Austausch und einem Verständnis für regionale Anforderungen – getragen von der Erfahrung eines Unternehmens, das seit Jahrzehnten in unterschiedlichen Märkten aktiv und breit aufgestellt ist.

Als stahlverarbeitendes Unternehmen ist MEISER in den Bereichen Gitterroste, Blechprofile, GFK, Spaltband und Verzinkung tätig. Weitere Geschäftsbereiche wie Straßenausstattung, Streckmetall, Weinbaubedarf, Montagesysteme für Photovoltaikanlagen sowie Gerüstbau und Schiebebeschläge erweitern das Portfolio und zeigen, wie vielseitig die Kompetenz des Unternehmens eingesetzt wird.

Ulrich und Wolfgang Meiser

Ein wichtiger Qualitätsfaktor liegt für uns in der eigenen Wertschöpfung. Mit eigenen Verzinkereien, Spaltbetrieben und Kaltwalzwerken kann MEISER zentrale Prozesse selbst steuern und aufeinander abstimmen. Das schafft Verlässlichkeit – von der Planung bis zum fertigen Produkt. Moderne Fertigungstechnik, ein leistungsfähiger Maschinenpark und engagierte Mitarbeiter sichern dabei die Grundlage für stabile Abläufe und wirtschaftliche Lösungen.

Bei allem Wachstum bleibt der Blick auf den Kunden entscheidend. Für MEISER bedeutet Fortschritt nicht nur neue Technik oder größere Kapazitäten, sondern vor allem bessere Lösungen im direkten Austausch. Viele außergewöhnliche Projekte sind aus dieser Zusammenarbeit entstanden. Sie zeigen, was möglich wird, wenn Erfahrung, Nähe und Vertrauen zusammenkommen.

Wir verbinden 70 Jahre Firmengeschichte mit internationaler Stärke und persönlichem Service. Darauf können sich Kunden verlassen, heute und in Zukunft. MEISER – gebaut für Generationen.

Das sind wir: Zahlen & Fakten – weltweit zuhause

Ob Gratings, Expanded Metal oder Road Safety – wir entwickeln Lösungen, die funktionieren, wenn es darauf ankommt. Mit Solar Systems treiben wir die Energie von morgen voran, während Agri Solutions robuste Systeme für die Praxis liefert. In Coating verbinden wir Verzinkung und Pulverbeschichtung zu langlebigem Oberflächenschutz. Und unter Other Solutions bündeln wir ergänzende Leistungen, die Projekte komplett machen. In jeder Sparte setzen wir auf modernste Technik, präzise Fertigung und maßgeschneiderte Konzepte. Dabei steht immer der Mensch im Mittelpunkt: unsere Teams, die mit Erfahrung und Verantwortung handeln, und unsere Kunden, deren Anforderungen wir partnerschaftlich verstehen – heute und in Zukunft. Das sind wir. Das ist MEISER.

150.000.000
Quadratmeter Gitterroste

400.000
Tonnen
Stahl pro Jahr

100.000
Kilometer
Fahrzeugrückhaltesysteme

15.000
Tonnen Zink pro Jahr

8.000.000
kWp durch
Solarunterkonstruktionen

mehr als
50.000.000
Weinbergpfähle

Gesamtproduktionszahlen bis 2026

MEISER

Unsere Geschäftsfelder stehen für führende
Lösungen in der Stahlverarbeitung.

SCAN

Von der ersten Idee bis zur fertigen Ausführung unterstützen wir Sie mit Erfahrung und Innovationen in Stahl. Wir fertigen, veredeln und liefern mit klaren Zuständigkeiten. Wir arbeiten wirtschaftlich und verantwortungsvoll. Regional verwurzelt und international präsent schaffen wir Planungssicherheit für Ihre Projekte – vom ersten Gespräch bis zur Abnahme.

Gratings

Individuelle Lösungen für komplexe Aufgaben

meiser.de/geschaeftsfelder/gratings

Road Safety

Durchdachte Konzepte für höchste Sicherheitsanforderungen

meiser.de/geschaeftsfelder/road-safety

Solar Systems

Innovative Montagetechnik für die Energie von morgen

meiser.de/geschaeftsfelder/solar-systems

Agri Solutions

Echte Kompetenz für wachsende Ansprüche

meiser.de/geschaeftsfelder/agri-solutions

Expanded Metal

Maßgeschneiderte Streckmetall-Geometrien in Bestform

meiser.de/geschaeftsfelder/expanded-metal

Coating

Präzise Beschichtungen für verlässlichen Korrosionsschutz

meiser.de/geschaeftsfelder/coating

Other Solutions

Vielseitige Lösungen für besondere Herausforderungen

meiser.de/geschaeftsfelder/other-solutions

Das MEISER Portfolio

Unsere Geschäftsfelder stehen für führende
Lösungen in der Stahlverarbeitung.

Gratings

Individuelle Lösungen für komplexe Aufgaben

Auf der begehbaren Achterbahn Tiger & Turtle bieten MEISER Pressroste mit Gleitschutz sicheren Tritt in luftiger Höhe

Gitterroste lassen sich gleichermaßen architektonisch-ästhetisch wie industriell-funktional einsetzen

Architekten und Bauingenieure realisieren wirtschaftliche Lösungen, indem sie Gitterroste ungewöhnlich einsetzen – etwa kombiniert mit Holz, Glas oder Stein. Unterschiedliche Maschenteilungen erzeugen spannende Flächenstrukturen, die je nach Blickwinkel und Licht immer neue Eindrücke liefern. Gerne unterstützen wir Sie bei anspruchsvollen Gestaltungsideen. MEISER hat über 5.000 Gitterrosttypen entwickelt; häufig entstanden aus präzisen Vorgaben von Kunden und Planern. Oft zählt Funktion, nicht selten die Ästhetik und manchmal setzt das Budget Grenzen. Treffen alle Faktoren zusammen, entstehen Sonderroste – etwa Voll-, Kamm- oder Lamellenroste.

meiser.de/geschaeftsfelder/gratings

SCAN

Road Safety

Durchdachte Konzepte für höchste Sicherheitsforderungen

MEISER Road Safety Fahrzeugrückhaltesysteme sichern die anspruchsvollen Teststrecken der AVL ZalaZONE

Die Wabengeometrie des Protectors ermöglicht eine sichere Fahrzeugrückhaltung

MEISER Road Safety bietet hochwertige Fahrzeug-Rückhaltesysteme und Sonderlösungen für Bundesstraßen, Landstraßen, Autobahnen und andere Verkehrsbereiche. Die Systeme vereinen hohe Stabilität, Langlebigkeit und Effizienz. Sie zeichnen sich durch geprüfte Sicherheit und praxisgerechte Installationslösungen aus. So verbinden sie Funktionalität, innovative Technik und ästhetisches Design, um Verkehrsteilnehmer zuverlässig zu schützen und den Anforderungen auf Baustellen, entlang stark frequentierter Verkehrswege und gewerblich genutzten Flächen gerecht zu werden.

meiser.de/geschaeftsfelder/road-safety

SCAN

Solar Systems

Innovative Montagetechnik für die Energie von morgen

Das Zweifuß-Montagesystem MEISER Portrait in einem Solarpark in Nonnweiler

Der VOLTWING ECO auf dem Gelände von MEISER Solar in Losheim am See

MEISER entwickelt leistungsstarke Montagesysteme für Photovoltaikanlagen, die konsequent auf Langlebigkeit, einfache Montage und maximale Stabilität ausgelegt sind. Zum Portfolio gehören Unterkonstruktionen für großflächige Solarprojekte und Carport-Systeme mit modularen Konstruktionen.

Planung, Statik und Ausführung greifen dabei nahtlos ineinander. Alle Lösungen sind praxisnah konzipiert, genehmigungsfähig geplant und auf eine effiziente Umsetzung ausgelegt. Entwicklung, Fertigung und Verzinkung erfolgen dabei ausschließlich in unseren eigenen Werken.

meiser.de/geschaeftsfelder/solar-systems

SCAN

Agri Solutions

Echte Kompetenz für wachsende Ansprüche

Auf einem Weingut in Rheinland-Pfalz bringen unsere Weinbergpfähle klare Ordnung in die Rebzeilen

Die Haken am MEISER Weinbergpfahl bieten zuverlässigen Halt für Drähte im Weinberg

MEISER Agriculture Solutions vereint innovative Produktmarken für Weinbau und Obstbau unter einem Dach. Mit Lösungen der führenden Marken Dr. Reisacher, JULIEN, CUGNART und MEISER Fassreifen unterstützen wir Winzer und Obstbauern weltweit bei einer effizienten Bewirtschaftung, der zuverlässigen Absicherung ihrer Anlagen sowie einer hochwertigen Verarbeitung.

Qualität, Langlebigkeit und praxisgerechte Technik stehen dabei im Mittelpunkt und sichern professionelle Ergebnisse unter anspruchsvollen Bedingungen im täglichen Einsatz.

meiser.de/geschaeftsfelder/agri-solutions

SCAN

Expanded Metal

Maßgeschneiderte Streckmetall-Geometrien in Bestform

Streckmetall ist ein vielseitiges und nachhaltiges Metallprodukt, das durch systematisches Verformen eines Metallblechs entsteht und hohe Stabilität, Flexibilität sowie Langlebigkeit vereint. Mit verschiedenen Maschenformen wie Rauten-, Quadrat-, Experf- oder Langsteg-Maschen bietet es maßgeschneiderte Lösungen für Architektur, Industrie und Technik. Streckmetall kommt unter anderem in Batterien, im Automobilbau, bei Filtern sowie für Schutz- und Sicherheitslösungen, belüftete Fassaden, Geländerfüllungen oder dekorative Elemente zum Einsatz – stets ressourcenschonend und ohne Materialverlust produziert. Seine offene Gitterstruktur kombiniert Funktionalität, Sicht- und Lichtdurchlässigkeit und schafft gleichzeitig ästhetisch ansprechende Ergebnisse. Durch die Anpassbarkeit von Maschenweite und Materialstärke lassen sich spezifische Anforderungen präzise erfüllen, wodurch Streckmetall sowohl in praktischen als auch gestalterischen Anwendungen überzeugt.

meiser.de/geschaeftsfelder/expanded-metal

SCAN

Unser Streckmetall überzeugt durch seine Anpassungsfähigkeit in unterschiedlichsten Einsatzbereichen

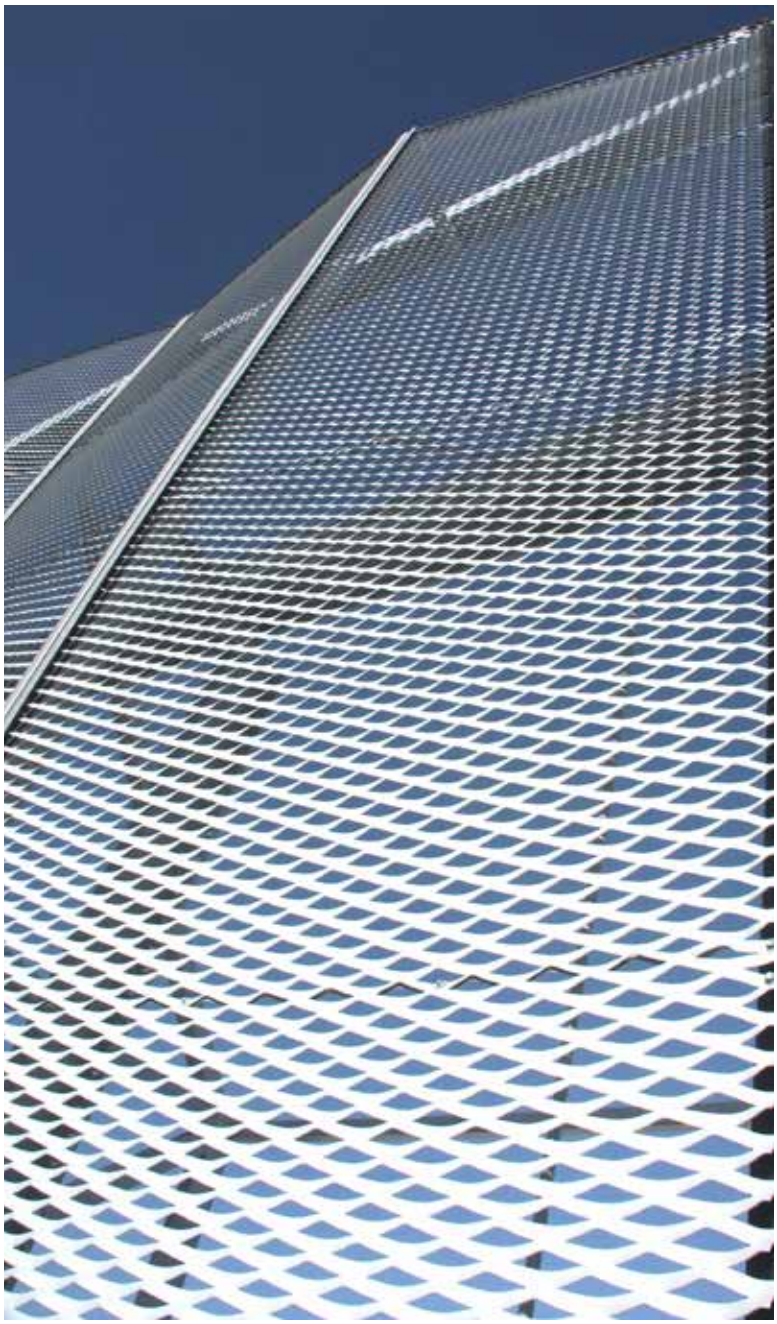

An der Fassade des Bilbao Exhibition Centre in Spanien verleiht großmaschiges Streckmetall der Architektur ein modernes und markantes Erscheinungsbild

Coating

Präzise Beschichtungslösungen für verlässlichen Korrosionsschutz

Verzinken ist eine unserer Kernkompetenzen: Nahezu alle MEISER Produkte erhalten so einen langfristigen Korrosionsschutz aus der eigenen Wertschöpfungskette. Schon seit 1969 verzinken wir in Schmelz-Limbach in Eigenregie, seit Sommer 2011 arbeitet hier auch eine zusätzliche moderne Feuerverzinkungsanlage; Anfang 2020 folgte eine weitere Anlage am Standort Oelsnitz. Auf beiden Linien schließen wir den Produktionsprozess der meisten unserer Produkte ab – die Feuerverzinkung ist der letzte, entscheidende Schritt und schützt über viele Jahre ohne besonderen Instandhaltungsaufwand. Während an unserem Standort in Saarlouis weiterhin auch eine Lohnverzinkung einzelner Stücke angeboten wird und auch eine Pulverbeschichtung genutzt werden kann, ergänzt am Standort St. Ingbert unsere Bandverzinkung das Portfolio, denn hier wird Spaltband im Durchlaufverfahren veredelt.

meiser.de/geschaeftsfelder/coating

SCAN

Stückverzinkung schützt dauerhaft vor Korrosion und sichert so eine robuste, wartungsarme Nutzung im Außenbereich

Pulverbeschichtung bietet hervorragenden Korrosionsschutz und echte Gestaltungsvielfalt, sodass sich auch Wunschfarben realisieren lassen

Via Bandverzinkung lässt sich eine gleichmäßige Oberfläche bei wirtschaftlicher Verarbeitung und konstant hoher Materialqualität gewährleisten

Other Solutions

Vielseitige Lösungen für besondere Herausforderungen

ALFIX Baugerüste gewährleisten sichere und effiziente Arbeitsabläufe auf anspruchsvollen Baustellen

ALFIX entwickelt und produziert seit 75 Jahren praxisgerechte Gerüstsysteme für den professionellen Einsatz. Das Unternehmen bietet Lösungen für Fassaden-, Modul-, Fahrgerüst- und Überdachungssysteme und deckt damit unterschiedliche Anforderungen auf der Baustelle ab. ALFIX ist ein Unternehmen von MEISER und ergänzt das Portfolio um Gerüstsysteme.

MEA Schiebebeschläge sind hochwertige Führungs- und Tragkomponenten, die speziell für den manuellen Transport von hängenden Lasten, Schiebetüren und Schiebetoren entwickelt wurden. Sie zeichnen sich durch ein modular aufeinander abgestimmtes Sortiment aus, das eine hohe Lebensdauer und präzise Funktion garantiert.

meiser.de/geschaeftsfelder/other-solutions

SCAN

MEA Schiebebeschläge bringen Bewegung in feste Strukturen

Unsere Systeme sind auf eine effiziente, auch mechanisierte Bewirtschaftung ausgelegt

MEISER Agricultural Solutions

Starke Lösungen für alles, was wächst

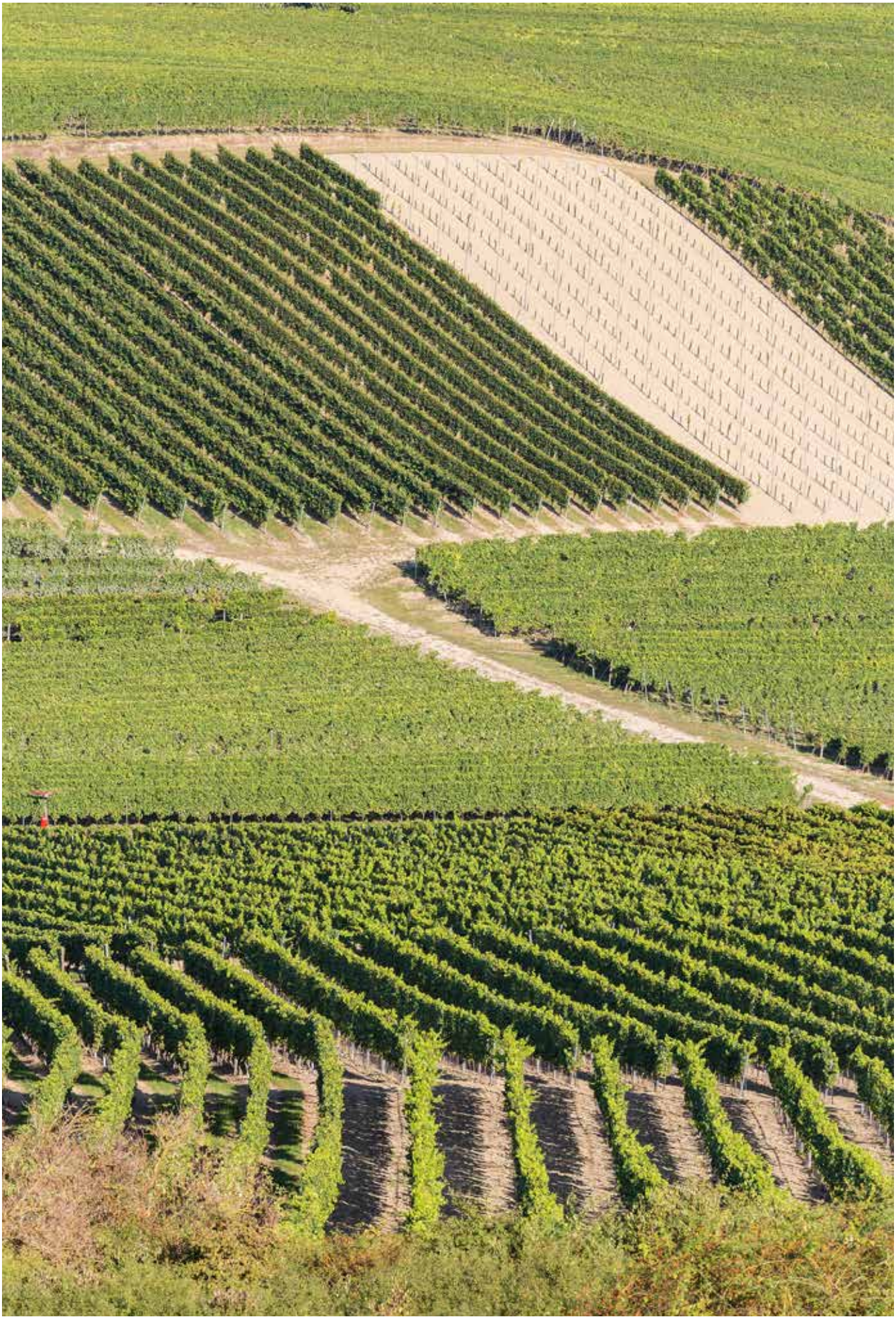

Unsere Pfähle eignen sich für unterschiedliche Geländeformen, von ebenen Flächen bis hin zu Hanglagen

Winzer und Obstbauprofis setzen auf MEISER Produkte, die Halt geben und Wachstum fördern. Unsere Weinberg- und Obstbaupfähle verbinden geringes Eigengewicht mit hoher Stabilität und schützen Pflanzen zuverlässig vor Wind und Wetter. Gleichzeitig erleichtern sie Pflege, Ernte und gleichmäßiges Wachstum – für reichhaltige Erträge.
Neben robusten Pfählen bietet MEISER ein umfassendes Zubehörsortiment, das den Einsatz im Wein- und Obstbau optimiert – von Halterungen bis zu Verbindungselementen. Auf Wunsch liefern wir Komplettlösungen aus einer Hand, sodass Pflanze, Pfahl und Zubehör perfekt aufeinander abgestimmt sind.
Ob kleine Weinberge, große Plantagen oder Obstgärten: Die Kombination aus Robustheit, einfacher Handhabung und langlebiger Qualität macht MEISER zum verlässlichen Partner für gesunde Pflanzen, effiziente Arbeit und nachhaltigen Erfolg.

Der MEISER Crossarm - ein Favorit im Obstbau

Fassreifen sorgen für Stabilität und Form des Holzfasses

Weinbergpfähle stützen Reben und geben ihnen Halt für gesundes Wachstum

Aufbauend auf der Stabilität unserer Pfähle bieten die Zaunsysteme von MEISER Sicherheit, Flexibilität und eine besonders einfache Montage. Sie schaffen stabile Abgrenzungen, schützen Felder und Anlagen und erleichtern den täglichen Betrieb. Landwirte, Winzer und Obstbauern profitieren von langlebigen, zuverlässigen Strukturen, die Arbeit und Organisation spürbar vereinfachen.
Auch in der Wein- und Obstverarbeitung setzen MEISER Fassbandringe Maßstäbe in Präzision, Haltbarkeit und Handhabung. Sie sichern Fässer zuverlässig, sorgen für gleichmäßigen Druck und unterstützen Winzer und Keltereien dabei, effizient, sicher und zuverlässig zu arbeiten.
Mit MEISER Lösungen für Pfähle, Zäune und Fassbandringe verbinden Sie Stabilität, Qualität und Effizienz – vom Feld bis zum fertigen Produkt.

MEISER Wildschutzzäune sorgt für klare Abgrenzung und Sicherheit im Gelände

Unsere Qualitätsmarken vereinen Erfahrung, Materialqualität und praxisgerechte Entwicklung

Agricultural Solutions Unsere Marken

Synergie führender Kräfte

Dr. Reisacher

Dr. Reisacher im Elsass produziert seit mehr als 30 Jahren hochwertige Stahlprofile für Wein- und Obstbau. Mit seinem langjährigen Know-how hat sich das Unternehmen das Vertrauen von Kunden in Deutschland und weltweit verdient. Dr. Reisacher ist seit 2014 Teil von MEISER und setzt seine Tradition aus Präzision und Langlebigkeit konsequent fort.

Seit 1979 ist CUGNART eine feste Größe in der Weinbauwelt. Über 45 Jahre Erfahrung in der Herstellung verzinkter Stahlpfähle für Weinreben machen das Unternehmen zu einem verlässlichen Partner für Winzer – maßgeschneidert auf ihre Anforderungen. Seit 2024 ist CUGNART Teil von MEISER und führt seine Tradition fort, hochwertige Rebpfähle mit Know-how, Präzision und Leidenschaft auf dem Markt bereitzustellen.

Vor über 35 Jahren begann ein Winzer in Cairanne, im Herzen der Côtes du Rhône, mit der Entwicklung und Herstellung von Metallpfählen für die Rebenerziehung. Aus Erfahrung und Know-how entstand ein Sortiment, das heute als Qualitätsreferenz im Spalier- und Zaunbau gilt. Seit 2018 gehört JULIEN zu MEISER und setzt seine Tradition aus Präzision und Langlebigkeit konsequent fort.

MEISER Fassbänder sind die Weiterentwicklung feuerverzinkter Stahlbänder für die Fassindustrie. Eine spezielle Rändelung auf der Innenseite sorgt für eine einzigartige Oberflächenstruktur, ohne die Korrosionsbeständigkeit zu beeinträchtigen. So sitzen die Fassreifen sicher und fest auf den Holzdauben von Eichenfässern – für langlebige Stabilität und präzise Verarbeitung.

Weinbau

27 Dr. Reisacher
34 CUGNART
36 JULIEN

Die Dr. Reisacher Reihenpfähle

Die Reihenpfähle von Dr. Reisacher überzeugen durch hohe Stabilität und Langlebigkeit bei minimalem Materialeinsatz. Sie lassen sich flexibel an verschiedene Boden- und Einsatzbedingungen anpassen und gewährleisten eine einfache Montage sowie dauerhafte Belastbarkeit. Ideal für industrielle und öffentliche Projekte, bieten sie eine zuverlässige, wartungsarme Lösung für anspruchsvolle Anwendungen.

Profil P3

Die optimale Lösung für Anlagen bis zu einer Höhe von 1,40 m.
Das Profil des P3 wurde speziell für diese Anlagenhöhen entwickelt und ist somit ein guter Pfahl für diese Art von Weinbau-Erziehung.

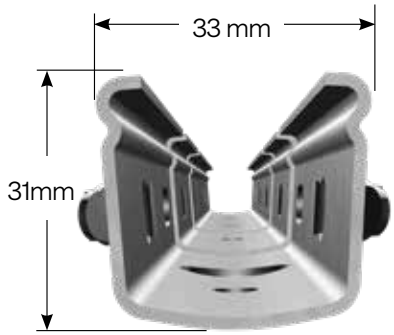

Profil P4

Der P4 kann bis zu einer Anlagenhöhe von 1,60 m sicher verwendet werden. Er ist in der Standard-Version mit taillierten S-Haken ausgestattet und optional als Combi-Pfahl erhältlich.
Sonderausführungen sind auf Anfrage möglich.

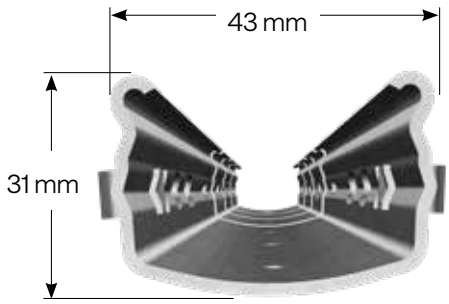

Profil P5

Mit seinen Abmessungen gewährleistet der P5 den Einsatz für alle Anlagenhöhen bis 1,85 m. Er wird in der Standardausführung mit 10 cm Hakenabstand und den patentierten, taillierten S-Haken gefertigt. Weiterhin ist eine Kombination mit dem neuen R-Haken möglich, sowie die Ausführung als Combi-Pfahl.

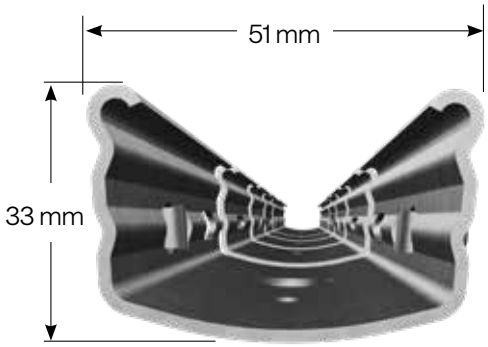

Profil P5M

Diese in seiner seitlichen Schenkellänge (37 mm) verstärkte Form des P5-Pfahles gewährleistet eine Anlagehöhe bis ca. 1,95 m.
Der P5M wird in der Standard-Ausführung mit den taillierten S-Haken gefertigt. Diese bilden große, stabile Drahtösen und sind für jede Maschine geeignet. Auch hier ist eine Kombination mit dem neuen R-Haken oder die Ausführung als Combi-Pfahl möglich.

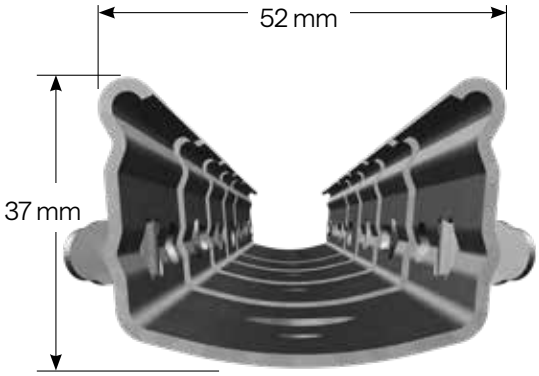

Profil P5L

Auch bei dem P5L bleibt die bewährte Rückenlänge erhalten. Eine seitliche Schenkellänge von 43 mm garantiert die Standfestigkeit für Anlagenhöhen bis zu 2,10 m.
Der Pfahl wird in der Standard-Ausführung mit 10 cm Hakenabstand und den patentierten, taillierten S-Haken gefertigt. Der neue R-Haken und eine mögliche Ausführung als Combi-Pfahl kommen auch hier zum Tragen

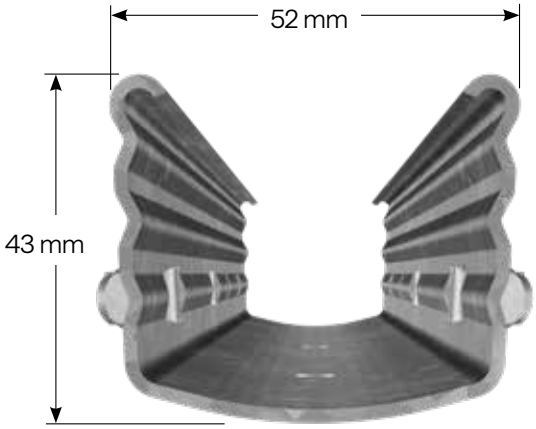

Profil P5X

Der P5X wurde speziell für schwierige Böden entwickelt. Durch seine fast quadratische Form und die spezielle Profilierung ist er sehr stabil und bleibt dabei in allen Lagen flexibel.
Eine Kombination mit S-Haken, Combi-Haken und Doppelhaken ist wie bei all unseren Modellen möglich.

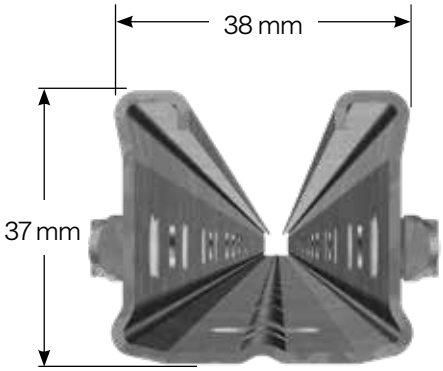

Profil P5XL

Der P5XL wurde entwickelt, um der zunehmenden Mechanisierung im Weinberg standzuhalten. Dabei liegt das Hauptaugenmerk auf der schmalen Rückenbreite und den langen Seitenflanken.
Dies erleichtert den Einsatz aller gängigen Ernte-, Rebschnitt- und Unterstockreinigungsmaschinen und verringert das Risiko einer Kollision mit dem Pfahl. Die langen Seitenflanken erhöhen die Standfestigkeit und vor allem den Seitenhalt.
Die schmale Öffnung verringert zudem Schäden die durch das Einhaken der verschiedenen Bearbeitungsgeräte erfolgen kann.

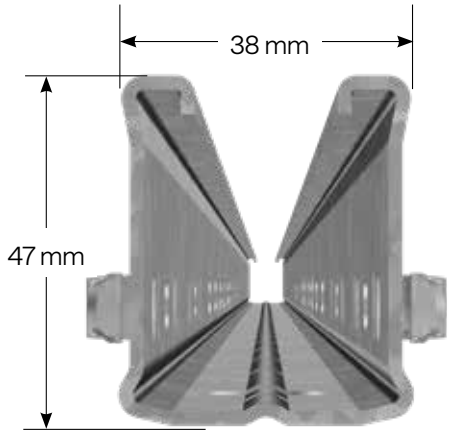

Profil P6

Mit seinen innenliegenden Haken ist der P6 die perfekte Lösung für alle, die keine Pfähle mit außenliegenden Haken einsetzen können. Die Profilform ist für Anlagen bis 1,90 m geeignet.
Aufgrund der verschiedensten Anforderungen bieten wir den P6 mit 3 unterschiedlichen Hakenausführungen an. Im oberen Bereich befindet sich der innenliegende Konterhaken. Er nimmt feste sowie bewegliche Drähte sicher auf und verhindert ein Herausspringen. Im Bereich der Festdrähte befindet sich der innenliegende Schrägha-ken. Dieser hält die Festdrähte sicher in ihrer Position. Den unteren Abschluss bildet der innenliegende Doppelhaken, er dient im Winter zur Ablage der beweglichen Drähte.
Alle Haken zeichnen sich durch große Einlegeöffnungen, eine hohe Stabilität und eine hohe Funktionalität aus.

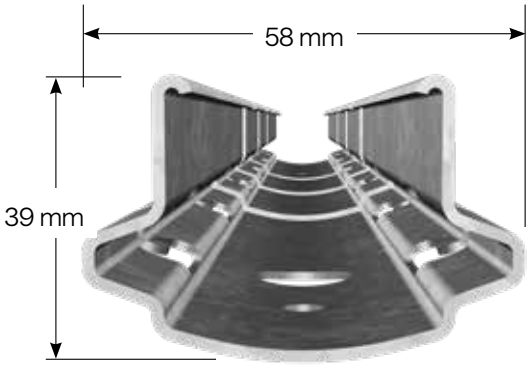

Die Dr. Reisacher Endpfähle

Die Endpfähle von Dr. Reisacher überzeugen durch maximale Standfestigkeit und gewährleisten eine sichere Drahtspannung am Anlagenende. Dank verschiedener Profile und stabiler Hakenlösungen lassen sie sich optimal an unterschiedliche Anforderungen anpassen und ermöglichen eine einfache Montage. Ideal für anspruchsvolle Spalieranlagen, bieten sie eine zuverlässige und langlebige Lösung mit hoher Belastbarkeit.

Profil P5E

Der Endpfahl P5E sorgt für maximale Standfestigkeit und eine sichere Drahtspannung am Anlagenende. Es verfügt über durchdachte Befestigungs- und Spannmöglichkeiten sowie ein einfaches Stecksystem zur Fixierung mit der Bodenplatte. Der Endpfahl ist in drei Wandstärken für unterschiedliche Reihenlängen erhältlich und flexibel einsetzbar.

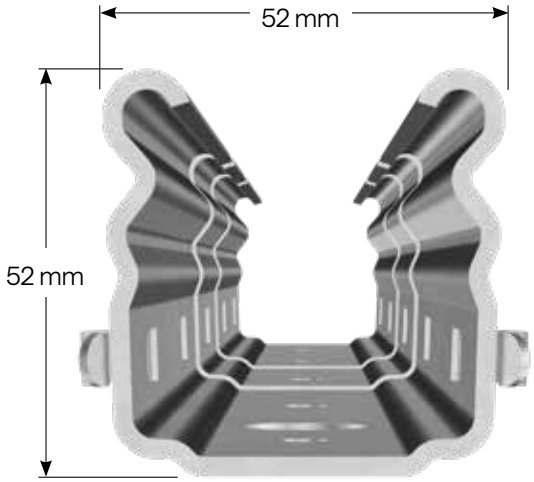

Profil P7E

Der Endpfahl P7E wurde speziell für den dynamischen Einsatz im Weinbau entwickelt und erfüllt höchste Anforderungen an Stabilität und Belastbarkeit. Die durchgängige Lochung im Rückenbereich und an den Pfahlseiten ermöglicht ein einfaches Spannen der Festdrähte und das flexible Anbringen von Hakenbügeln für Heftketten. Mit speziell abgestimmtem Zubehör lassen sich außerdem die dynamischen Spannungen der Wechseldrähte optimal realisieren. Auch im Obstbau überzeugt der EP75 durch seine Vielseitigkeit und sichere Drahtführung – für langlebige, wartungsarme Systeme.

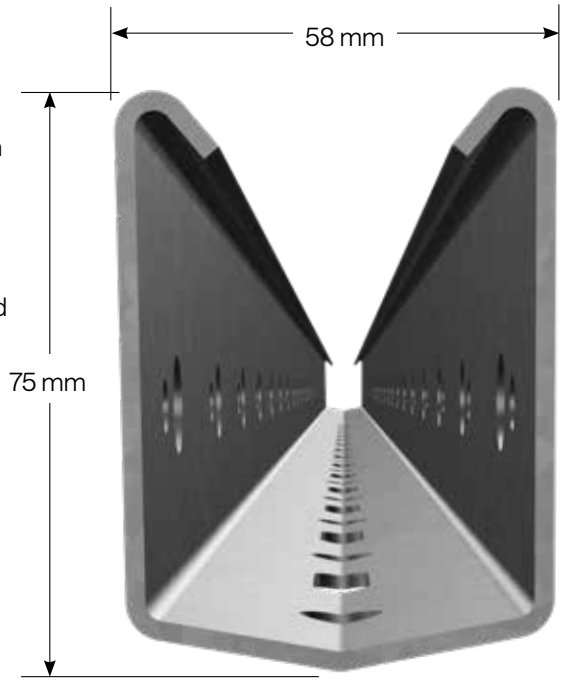

Dr. Reisacher

Die Dr. Reisacher Haken

Die Haken von Dr. Reisacher stehen für praxisorientierte Lösungen im modernen Weinbau und ergänzen unser Sortiment an Systemkomponenten für die Reberziehung. Sie sind in verschiedenen Ausführungen erhältlich und auf unterschiedliche Anforderungen im Weinberg abgestimmt. Durch ihre durchdachte Konstruktion ermöglichen sie eine zuverlässige und flexible Drahtführung und unterstützen so effiziente Arbeitsabläufe im gesamten Vegetationsverlauf.

R-Haken

Mit dem R-Haken, der wahlweise in verschiedenen Pfahl-Typen im Wechseldrahtbereich gewählt werden kann, präsentieren wir unsere neueste Hakentechnik.
Die einzigartige Hakentechnik des R-Haken hat bereits millionenfach die Zuverlässigkeit unter Beweis stellen können. Die Wechseldrähte sind auch nach der Lese durch einen Vollernter maschinell aushebbar.
Auch beim manuellen Verhängen der Heftdrähte hat sich der R-Haken durch reduzierte Arbeitszeiten bewährt, da sich die Drähte spielend leicht aushängen lassen. Weil der R-Haken in die entgegenesetzte Richtung gebogen wird, ist ein Einschlagen der Haken ins Stanzloch durch die Lesemaschine unmöglich.
Ein nach innen profilierter kleiner Anschlag verhindert das Herausspringen der beweglichen Heftdrähte in kleinen Senken.

S-Haken 10mm lang

Unsere Lösung überzeugt durch durchdachte Funktionalität und hohe Praxistauglichkeit. Die spezielle Ausführung verhindert zuverlässig das Einschlagen der Haken ins Stanzloch – auch beim Einsatz von Vollerntern.
Gleichzeitig ist sie ideal für Heftdrähte ausgelegt und unterstützt einen reibungslosen Arbeitsablauf im maschinellen Einsatz. Der geschlossene Haken lässt sich bei Bedarf leicht öffnen und bietet dabei eine elastische, clipähnliche Funktion. So entsteht eine sichere, flexible und langlebige Verbindung, die den Anforderungen moderner Weinbergsysteme gerecht wird.

S-Haken 10mm lang

Der S-Haken ist ideal für den sicheren Einsatz an Festdrähten. Im offenen Zustand überzeugt er durch ein breites Einlegemaul, während die geschlossene Variante eine große Hakenöse bietet. Dank seiner extremen Steifigkeit und Festigkeit bleibt der Haken zuverlässig an Ort und Stelle. Gleichzeitig schont er Maschinen, denn im geschlossenen Zustand liegt die Hakenspitze flach an und verhindert Beschädigungen während der maschinellen Bearbeitung.

S-Haken 8mm

Die durchdachte Lösung für eine sichere Befestigung von Bewässerungsschläuchen.
Unser S-Befestigungshaken hält Bewässerungsschläuche sicher an Ort und Stelle und macht die tägliche Arbeit im Weinberg deutlich einfacher.

Combi-Haken

Unser durchdachtes Innenhaken-Prinzip. Innenliegender Haken mit großem Einlegemaul und Gegenhaken – sorgt für sicheren Halt und verhindert unbeabsichtigtes Aushängen.

Entgegengesetzter Haken

Der umgekehrte Haken wird eingesetzt, um mit Federern versehene Aufbindedrähte während der Winterschnittperiode einfach zu lösen und zu entfernen.
Vorteil: Im Bodenbereich verlaufen keine störenden Drähte, sodass Arbeiten wie Mulchen oder Zwischenreihenbearbeitung ungehindert durchgeführt werden können.

Doppelhaken

Die praktische Drahtablage für den Winter. Hält Doppeldrähte sicher, damit im Frühjahr die Bodenbearbeitung problemlos und ohne störende Drähte erfolgen kann.

Die CUGNART Reihenpfähle

CUGNART Reihenpfähle sind die zuverlässige Basis für stabile und langlebige Reb- und Pflanzanlagen. Sie strukturieren die Zeile, sorgen für eine gleichmäßige Lastverteilung und bieten den Drähten sowie den Pflanzen optimalen Halt – auch unter anspruchsvollen Bedingungen im Jahresverlauf.

S54/C54

Der S54/C54 ist ein Pfahl mit M-Ausstanzungen, die ein sicheres Halten der Drähte für schnelle und effektive Reberziehungen ermöglichen.
Dank seiner verstärkten Querschnitte erreicht er Spalierhöhen bis zu 1,60 m bei 1,5 mm Stärke und bis zu 1,80 m bei 1,8 mm Stärke.

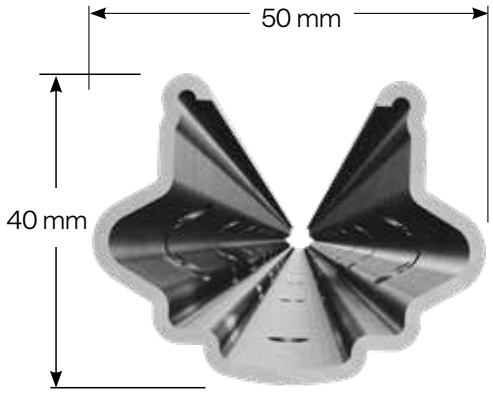

SL54/CL54

Der Pfahl mit Außenhaken ist ideal für weiche Böden und hohe Spalierungen.
Die Außenhaken sind durch interne Prägungen verstärkt und sorgen für sichere Drahtführung. Er passt sich flexibel an Rebkulturen, Obstbäume und Ziergehölze an. In bandverzinkter und stückverzinkter Ausführung erhältlich.

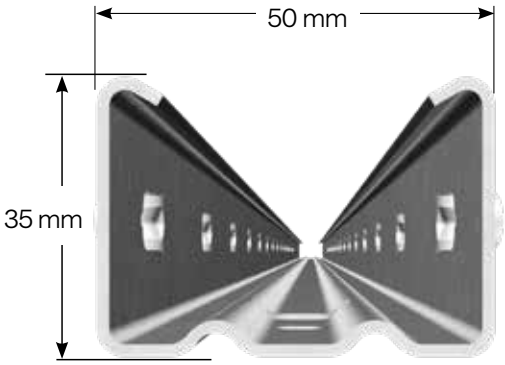

Der CUGNART Endpfahl

CUGNART Endpfähle übernehmen dort Verantwortung, wo die größten Kräfte wirken: am Anfang und Ende jeder Rebzeile sowie bei Richtungswechseln. Sie nehmen die Zugkräfte der Drahtanlagen zuverlässig auf und sorgen für die notwendige Stabilität des gesamten Systems.

PT Trempé / Eco

Der Endpfahl überzeugt durch seine extra Stärke und garantiert maximale Dauerhaftigkeit im Weinbau. Er passt sich optimal an Rebanlagen an und sorgt für stabile, wartungsarme Spaliersysteme über viele Jahre.
Erhältlich in stückverzinkter (trempé) oder bandverzinkter (eco) Ausführung.

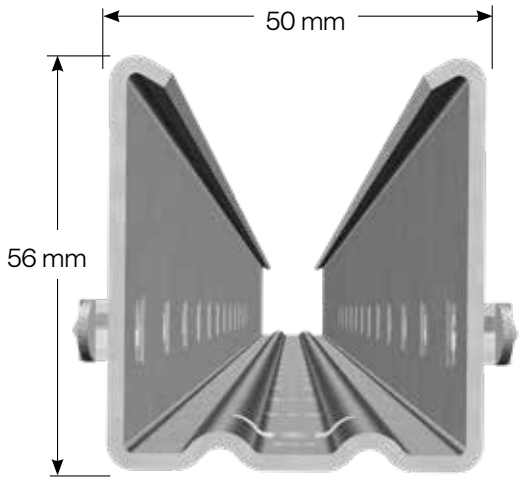

Cugnart

Der JULIEN Endpfahl

Die Marke JULIEN steht für Qualität, Erfahrung und praxisnahe Lösungen im Weinbau. Mit diesem Anspruch wurde auch der JULIEN Endpfahl entwickelt, der auf eine zuverlässige und langlebige Nutzung im Weinberg ausgelegt ist. Im Mittelpunkt stehen robuste Materialien, sorgfältige Verarbeitung und eine durchdachte Konstruktion für den täglichen Einsatz. So vereint der JULIEN Endpfahl bewährtes Know-how mit funktionaler Qualität und unterstützt Winzer bei einer stabilen und effizienten Bewirtschaftung.

OCTO 70

Der achteckige Endpfahl OCTO 70 verfügt über einen Querschnitt von 7 cm und ist für hohe Spaliere ausgelegt. Sein ästhetisches und voluminöses Design unterstützt die Bildung gut ausgeprägter Köpfe. Der Pfahl wird mit einer Kappe (Flügelendstück) abgeschlossen. Alle 10 cm angebrachte Schnüre ermöglichen ein einfaches und sicheres Befestigen von Spalier- und Verankerungsdrähten.

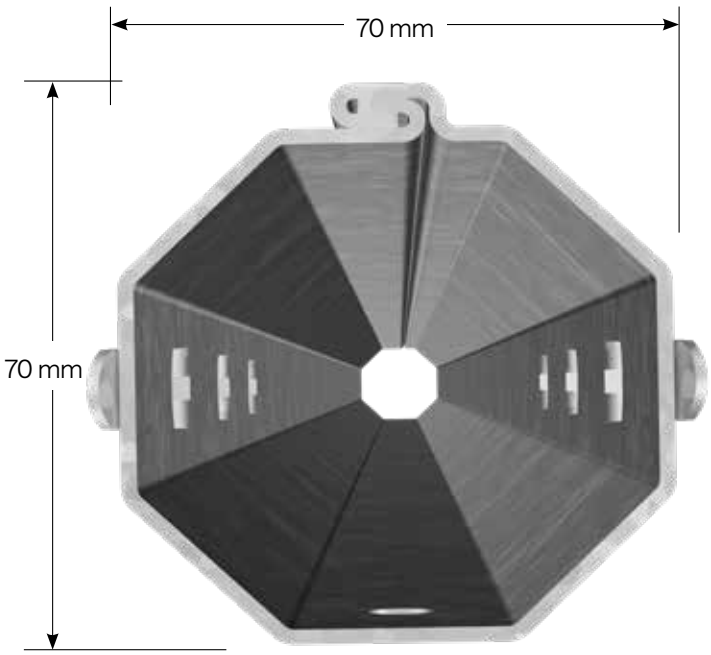

JULIEN

Obstbau

40 Dr. Reisacher
Crossarm
Table-Grape-System (TGS)
42 JULIEN
Arbopic

Dr. Reisacher Crossarm-System

Selbstverriegelnd durch patentiertes Click-Lock-System

Die Basis des Systems sind unsere Dr. Reisacher Stahlpfähle. Diese sind so konzipiert, dass durch die Aussparungen an den Seiten des Pfahls der Crossarm eingeschlagen werden kann. Durch die spezielle Bauweise erfolgt eine automatische Verriegelung.
Das flexible System ermöglicht es, aus unterschiedlichen Crossarmlängen zu wählen, sowie die Anzahl der Crossarme individuell zu bestimmen. Somit eignet sich dieses einzigartige Stecksystem für diverse Arten des Obst- und Beerenbaus, sowie Rebschulen.

Pfahllänge	Empfohlene Setztiefe
140 cm	40 - 45 cm
160 cm	50 cm
180 cm	55
200 cm	60 - 65 cm
220 cm	65 cm
230 cm	70 cm
240 cm	70 cm
250 cm	70 - 75 cm
260 cm	80 cm
270 cm	85 cm
280 cm	90 cm
300 cm	95 cm

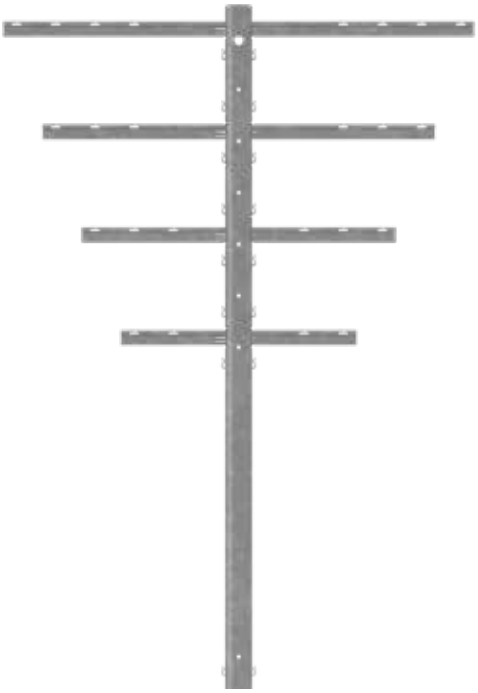

Vorteile:
- Kein Anschrauben notwendig
- Selbstverriegelnd durch patentiertes Click-Lock-System
- Einfache Montage
- Geringes Gewicht
- Wartungsfrei
- Mehrmals verwendbar
- Konstante Qualität
- Lange Nutzungszeit
- Profillängen / Hakenanordnung individuell planbar

2 Haken / Crossarm-Länge 152,4mm / 6in

4 Haken / Crossarm-Länge 304,8mm / 12in

4 Haken / Crossarm-Länge 457,2mm / 18in

6 Haken / Crossarm-Länge 609,6mm / 24in

6 Haken / Crossarm-Länge 762mm / 30in

8 Haken / Crossarm-Länge 914,4mm / 36in

Dr. Reisacher
Table-Grape-System (TGS)

Schnellmontage durch patentiertes Stecksystem

Durch seine durchdachte Systemlösung unterstützt es eine optimale Pflanzenentwicklung, erleichtert Pflege- und Erntearbeiten und ist ideal auf mechanisierte Prozesse abgestimmt.
Die V-Erziehung sorgt dafür, dass die Trauben frei hängen und Pflegearbeiten in einer angenehmen Arbeitshöhe effizient durchgeführt werden können. Optional ist das System mit einem patentierten Click-Lock-System selbstverriegelnd ausgeführt. Zudem lassen sich Profillängen und Hakenanordnung individuell planen, wodurch eine optimale Anpassung an unterschiedliche Anbaukonzepte gewährleistet ist.
So bietet das System eine flexible, langlebige und praxisgerechte Grundlage für hochwertige Erträge im professionellen Tafeltraubenanbau.

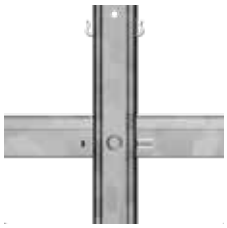
Patentiertes Click-Lock-System

Schnellverschraubung

Patentiertes Stecksystem

Vorteile:

- Wahlweise selbstverriegelnd durch patentiertes Click-Lock-System
- Einfache Montage
- Geringes Gewicht
- Wartungsfrei
- Mehrmals verwendbar
- Konstante Qualität
- Lange Nutzungszeit
- Profillängen / Hakenanordnung individuell planbar

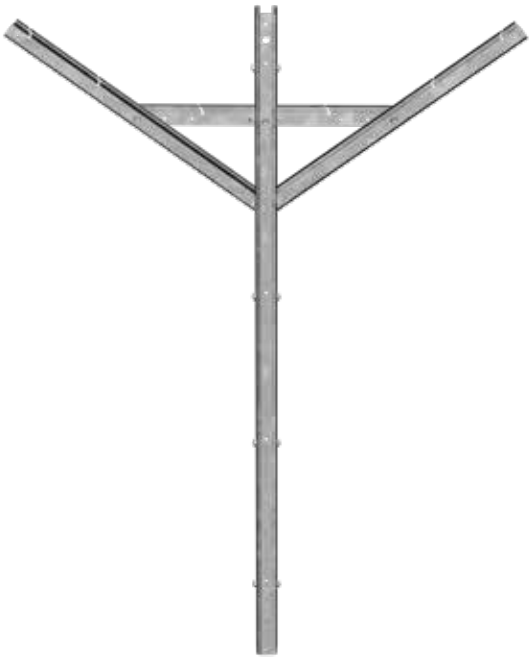

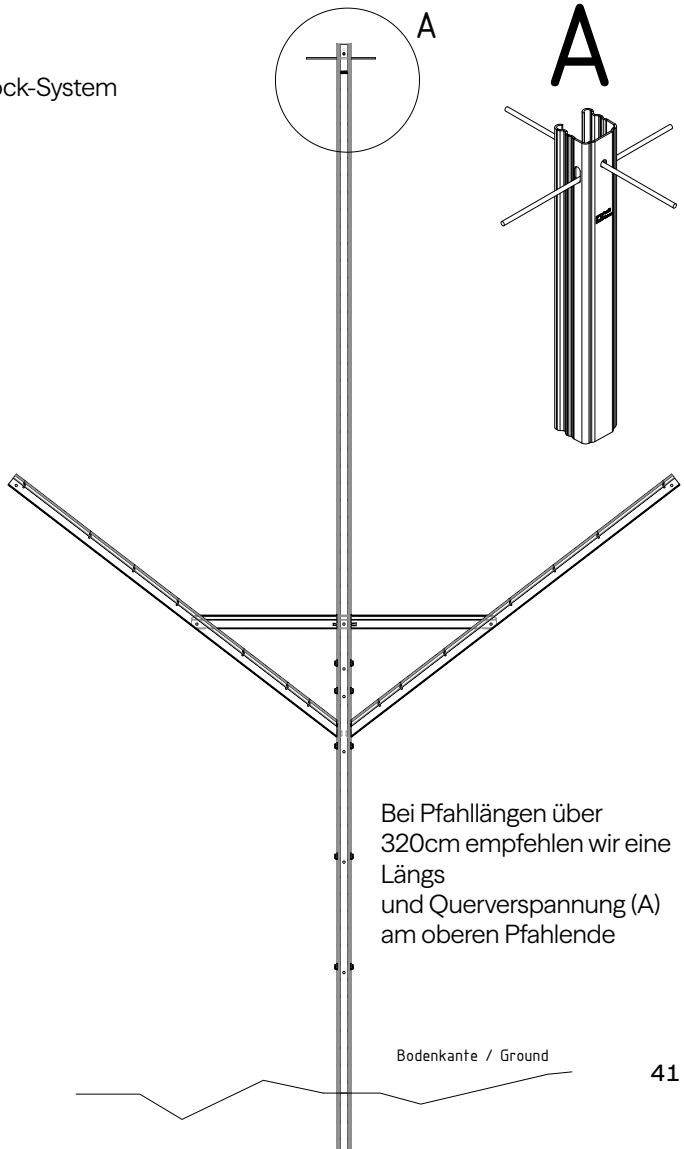

Bei Pfahllängen über 320cm empfehlen wir eine Längs und Querverspannung (A) am oberen Pfahlende

JULIEN ARBOPIC

Vereint Halt, Montagekomfort und Dauerhaftigkeit

Er hat eine röhrenförmige, achteckige Form, ist widerstandsfähig und leicht und lässt sich einfach pflanzen. Mithilfe von Heftzwecken lassen sich die Drähte sehr schnell verlegen. Für das Verlegen von Kabeln ist eine Kappe vorgesehen. Das Anbringen von Strukturen ist mit Bügeln oder Schrauben möglich. Die Verzinkung ist für eine sehr lange Lebensdauer vorgesehen. ARBOPIC® ist 100% recycelbar und wurde für Spaliere im Obstbau, zur Unterstützung von Hagelnetzen, Windschutzanlagen usw. konzipiert.

ARBOPIC

ARBOPIC® verfügt über eine röhrenförmige, achteckige Geometrie und verbindet hohe Widerstandsfähigkeit mit geringem Gewicht. Dadurch lässt sich der Pfahl einfach und effizient einbringen. Drähte können mithilfe von Heftzwecken schnell und sicher verlegt werden. Für die Kabelführung ist eine Kappe vorgesehen.
Die Montage von Strukturen erfolgt flexibel über Bügel oder Schrauben. Die hochwertige Verzinkung gewährleistet eine lange Lebensdauer. ARBOPIC® ist zu 100 % recycelbar und wurde für Spaliersysteme im Obstbau sowie zur Unterstützung von Hagelnetzen, Windschutzanlagen und vergleichbaren Anwendungen entwickelt.

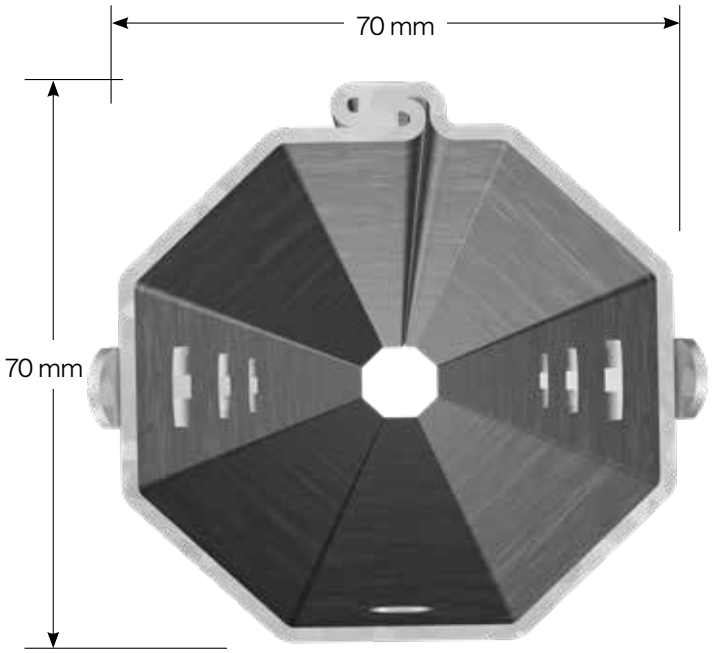

Dimensionen (geschlossene x offene Seite)	70 × 70
Materialstärke	1,50 mm / 1,80 mm / 2,00 mm
Installationstiefe	bis 1,80 Meter minimum 60 cm, ab 2,0 Meter 1/3 der Pfahllänge
Verfügbare Metalle / Ausführungen / Stahlsorten	Bandverzinkt (S250GD+Z275), Zink Magnesium (S250GD+ZM310)

Obstbau

Zaunbau

46 Dr. Reisacher

Die Dr. Reisacher Zaunpfähle

Unsere Zaunpfähle werden standardmäßig in bandverzinkter Ausführung (Z275) mit 1,50 mm Wandstärke geliefert. Auf Wunsch sind sie auch in hochwertiger Einzelstückverzinkung (HD6) mit 1,65 mm Wandstärke oder in der langlebigen Zink-Aluminium-Magnesium-Ausführung (ZAM) mit 1,50 mm Wandstärke erhältlich.

Profil Z3

Das Profil Z3 wurde speziell für diese Einsatzbereiche konzipiert und eignet sich daher hervorragend als Weidezaunpfahl und ähnliche Konstruktionen.

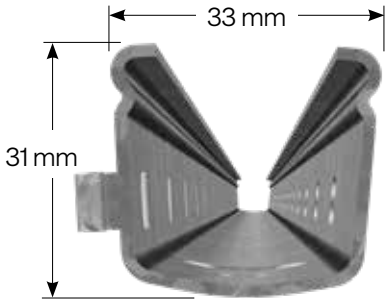

Haken	Pfahllänge		
	1,60 m	1,40 m	1,20 m
	Anzahl der Hakenpaare		
S-Haken 8mm	10	8	6
Doppelhaken 8mm	3	3	3

Profil Z5X

Der Z5X wurde speziell für schwierige Böden entwickelt. Durch seine fast quadratische Form und die spezielle Profilierung ist er sehr stabil und bleibt dabei in allen Lagen flexibel.
Der Z5X ist geeignet für Wildschutzzäune und ähnliche Konstruktionen.

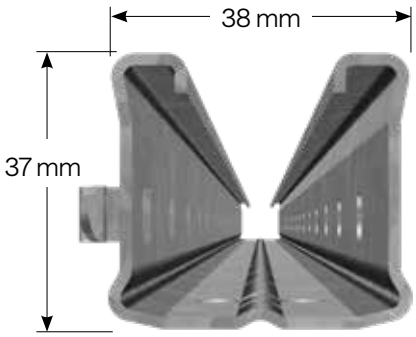

Haken	Pfahllänge			
	1,80 m	2,10 m	2,20 m	2,50 m
	Anzahl der Hakenpaare			
S-Haken 8mm	10	15	17	18
Doppelhaken 8mm	3	3	3	3

Eckverbinder einfach
Zur Verbindung mit einem weiteren Pfahl in Längs - oder Querrichtung

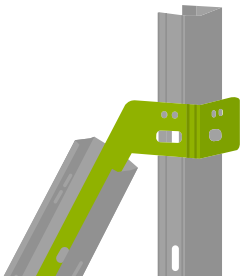

Eckverbinder doppelt
Zur Verbindung mit zwei weiteren Pfählen im Eckbereich

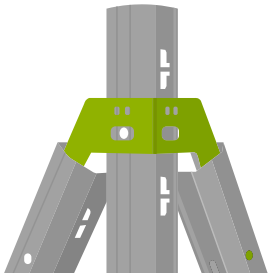

Längsverbinder
Zur Verbindung mit zwei weiteren Pfählen in Längsrichtung

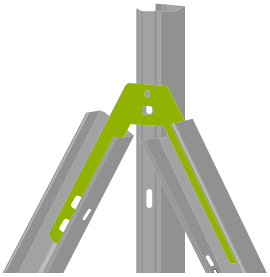

Bodenheringe
Bezeichnung: Zubehör Zaunbedarf - Bodenhering
Oberfläche: bandverzinkt nach DIN EN 10346

Bezeichnung	Modell	Länge	Dicke	Gewicht (Stück)	Menge (Karton)
Bodenhering	W-Profil	500 mm	1,20 mm	0,195 kg	5 000 Stück
Bodenhering	W-Profil	700 mm	1,20 mm	0,272 kg	4 000 Stück

Zubehör

52 Pflanzstäbe
53 Anker
54 Bekaert
56 Gripple
58 Hilfsmittel

Zubehör –

Unterstützung, die funktioniert

Große Handramme zum Einrammen von Pfählen mit einer Höhe von über 2,00 m

Drahtausleger ermöglichen die stabile Führung der Spanndrähte im Weinberg

Drähte und Spannprodukte runden unser Komplettsortiment ab

Zubehör

Mit unserem Zubehör lassen sich Weinbergpfähle optimal ergänzen und auf jede Anbauform abstimmen. Halterungen, Verbindungselemente und Drahtbefestigungen sorgen für eine sichere und stabile Installation, die Wind, Wetter und mechanischer Belastung standhält.
Unsere Lösungen sind flexibel einsetzbar: Egal ob Standardreben, hohe Stöcke oder spezielle Erziehungsformen – das Zubehör passt sich Ihren Anforderungen an und erleichtert Pflege, Drahtspannung und Montage.
Alle Komponenten sind langlebig, praxisgerecht konzipiert und wahlweise verzinkt oder aus wetterfestem Stahl erhältlich. Auf Wunsch liefern wir Komplettlösungen aus einer Hand, sodass Pfahl, Zubehör und Montage perfekt aufeinander abgestimmt sind – für eine effiziente, langlebige und wartungsarme Anlage.

Unsere Pflanzstäbe

Unsere Pflanzstäbe geben jungen Pflanzen sicheren Halt und unterstützen ein gesundes, gerades Wachstum – stabil, langlebig und einfach in der Anwendung.

U16

Der U16 ist ein profilierter, galvanisierter Stahlpfahl, der speziell den Fuß der Rebe vor Bodenbearbeitung schützt.
Er wird stets am Tragdraht mit einer Befestigung fixiert, um optimale Wirkung zu erzielen. Erhältlich in den Stärken 1,50 mm und 1,80 mm, standardmäßig in 1,00 m oder 1,20 m Höhe. Verpackt in 50er-Paketen; andere Längen liefern wir auf Anfrage.

R12

Der R12 ist ein galvanisierter Pfahl in Kleeblattform, der durch seine Steifigkeit und Widerstandsfähigkeit überzeugt.
Richtig am Tragdraht befestigt, verstärkt er die Stabilität des Systems. Erhältlich in drei Materialstärken (0,80 mm, 1,00 mm, 1,20 mm) und Standardhöhen von 0,80 m bis 1,20 m – andere Längen liefern wir auf Anfrage.

Unser Anker

Unser Anker sorgt für zuverlässige Stabilität im System – er sichert Endpfähle dauerhaft im Boden und gewährleisten eine belastbare, langlebige Abspannung auch unter hohen Zugkräften.

Telleranker

Der Anker überzeugt als echter Allrounder für verschiedenste Befestigungsaufgaben.
Dank der Auswahl an unterschiedlichen Teller- und Stabdurchmessern lässt er sich optimal an die spezifischen Anforderungen anpassen und garantiert stets stabile, belastbare Verankerungen. Ob in weichen oder festen Böden, für kleine oder große Lasten – dieser Anker bietet zuverlässige Sicherheit, Langlebigkeit und Flexibilität, um unterschiedlichste Projekte effizient umzusetzen.

T-Anker mit Verlängerung

Der T-Anker mit Verlängerung ist angespitzt und für alle Bodenarten geeignet. Die angeschweißte Schlaufe sorgt für eine sichere Verbindung, während die Länge von 600 mm und eine Stärke von 5 mm eine hohe Stabilität gewährleisten. Gefertigt aus Rohstahl ist er optional auch feuerverzinkt erhältlich.
Für die Montage wird die flache Seite zum Reihenverlauf ausgerichtet. Der Einbau erfolgt in einem Neigungswinkel von 20° bis maximal 30°, wobei der Anker 10 bis 20 cm unter Bodenniveau gesetzt wird, um eine optimale Standfestigkeit zu erreichen.

Die Drähte von Bekaert

Die Drähte von Bekaert stehen für stabile und langlebige Verbindungen im Weinbau. Sie überzeugen durch ihre zuverlässige Anwendung, hohe Witterungsbeständigkeit und sind auf eine dauerhaft sichere Rebenführung ausgelegt.

Bekaert Bezinal® Plus

Profitieren Sie von der erstklassigen Qualität unserer Bezinal®-beschichteten Drähte, die höchste Korrosionsbeständigkeit, lange Lebensdauer und zuverlässige Stabilität vereinen. Sie bieten Winzern eine hochwertige, leistungsstarke Lösung für die Drahtkonstruktionen im Weinberg – und das zu einem attraktiven Preis-Leistungs-Verhältnis, das Effizienz und Wirtschaftlichkeit perfekt kombiniert.

Bezinal® Vineyard Plus gehört zur inhera®-Reihe ausgewählter nachhaltiger Lösungen. Durch die bewusste Auswahl von Rohstoffen mit geringem CO_2-Fußabdruck werden die Gesamt-CO_2-Emissionen unseres Produkts um mehr als 50 % reduziert. Die Entscheidung für Bezinal® Vineyard Plus anstelle von verzinktem Draht senkt die Treibhausgasemissionen über den gesamten Lebenszyklus um 14 % dank seiner überlegenen Korrosionsbeständigkeit und längeren Lebensdauer. Mit Bezinal® Vineyard Plus treffen Sie eine verantwortungsbewusste Wahl, die Ihnen und Ihren Kunden hilft, Ihre Nachhaltigkeitsziele zu erreichen.

Angaben wie die Einsparungen bei den Lebenszyklusemissionen basieren auf spezifischen Bewertungen und Annahmen. Die tatsächlichen Ergebnisse können je nach Anwendung, Einsatzbedingungen und anderen Einflussfaktoren variieren.

JDP	verzinkter Draht Zugfestigkeit 400/550 N/mm²			JDP	BEZINAL PLUS Zugfestigkeit 700/900 N/mm² Dehnung 5%		
	Reißfestigkeit		Länge		Reißfestigkeit		Länge
	mm	kg	m		mm	kg	m
13	2	150	± 1000	11	1.6	160	± 1580
14	2.2	180	± 825	12	1.8	205	± 1250
15 (2.4)	2.5	230	± 650	13	2	250	± 1000
16 (2.7)	2.8	290	± 520	14	2.2	305	± 825
17	3	335	± 450	15	2.5	395	± 650
18 (3.4)	3.5	450	±530	16	2.8	495	± 520

Alle in den obigen Tabellen aufgeführten Durchmesser dienen lediglich zu Vergleichszwecken. Für weitere Vergleiche wenden Sie sich bitte an unseren Ansprechpartner vor Ort

Bezina® Pro

Perfekt geeignet für Spaliere, die auch unter anspruchsvollsten Bedingungen zuverlässig funktionieren.
Selbst bei hoher Luftfeuchtigkeit, starkem Regen oder extremen Witterungseinflüssen bleibt der Draht stabil, unterstützt die Reben sicher und sorgt dafür, dass die Konstruktion über Jahre hinweg formstabil und wartungsarm bleibt.

Bezinal® Select

Für Winzer mit höchsten Ansprüchen: Unsere Drähte bieten maximale Korrosionsbeständigkeit und sind speziell dafür entwickelt, auch im harten, maschinellen Einsatz zuverlässig zu funktionieren. Sie halten Belastungen stand, erleichtern die Verarbeitung im Weinberg und sichern langfristig stabile, wartungsarme Konstruktionen – selbst unter intensiver Nutzung.

Bezinal® Super

Die höhere Zugfestigkeit sorgt dafür, dass Ihre Weinbergkonstruktion stabil bleibt, weniger durchhängt und nur selten nachgespannt werden muss.
So reduzieren Sie Wartungsaufwand und sichern gleichzeitig eine langlebige, zuverlässige Anlage.

Starkverzinkter Draht

Der starkverzinkte Weinbergdraht steht seit Jahren für bewährte Qualität und zuverlässige Stabilität im Weinbau.
Die robuste Verzinkung sorgt für langlebigen Schutz gegen Korrosion und Witterungseinflüsse, sodass die Drahtkonstruktionen der Reben sicher und wartungsarm gehalten werden. Mit dieser klassischen Lösung profitieren Winzer von einfacher Handhabung, langlebiger Stabilität und gleichbleibend zuverlässiger Leistung über viele Jahre.

www.bekaert.com

Die Produkte von Gripple

Die Gripple-Produkte bieten durchdachte Lösungen zum Spannen, Verbinden und Sichern von Drähten und Seilen im Weinbau, Obstbau sowie im Zaunbau.

Gripple Small / Medium / Large

Die Gripple Drahtverbinder in den Größen Small, Medium und Large sind die effiziente Lösung für moderne Spalieranlagen.
Sie verbinden und spannen Draht in einem Arbeitsgang – ganz ohne Knoten oder Verdrehen. Das spart Zeit, vereinfacht die Montage und sorgt für dauerhaft zuverlässige Ergebnisse. Dank ihrer hohen Korrosionsbeständigkeit und robusten Ausführung sind Gripple Verbinder auf eine lange Lebensdauer ausgelegt und lassen sich bei Bedarf jederzeit einfach nachspannen – Jahr für Jahr. Sie sind mit allen gängigen Drahttypen kompatibel und damit vielseitig einsetzbar im Wein- und Obstbau.

Gripple GP1 / GP2

Die Gripple GP1 und GP2 sind speziell für den Einsatz an Metallpfählen entwickelt.
Durch ihre flache Bauweise wirken sie direkt als Anschlag am Pfahl und ermöglichen so Installation und Spannung in nur einem Arbeitsschritt. Sie eignen sich für Draht- und Nylonanwendungen und überzeugen durch eine hohe Korrosionsbeständigkeit dank keramisch beschichtetem Rollmechanismus. Ein integrierter Sicherheitskanal sorgt zusätzlich für zuverlässigen Halt.
Für Anwendungen innerhalb des Pfahls lassen sich die GP-Verbinder präzise mit einer dynamometrischen Zange und passendem Adapter spannen – für kontrollierte, dauerhaft sichere Ergebnisse.

Gripple VIT-S

Der Gripple VIT-S ist die schnelle und zuverlässige Lösung für das Management von Heftdrähten.
Er ersetzt klassische, oft umständliche Kettenlösungen und funktioniert gleichermaßen auf Metall- und Holzpfählen. Mit der bewährten Gripple-Technologie lassen sich Drähte einfach spannen, lösen und in der Höhe individuell anpassen. Das sorgt für maximale Flexibilität im Arbeitsalltag und eine saubere, effiziente Führung der Drähte – schnell, präzise und jederzeit nachjustierbar.

Twister

Der Twister sorgt für ein sicheres Fixieren von Drahtenden und schafft gleichzeitig eine saubere, optisch ansprechende Lösung. Die Montage ist einfach und zuverlässig – für ein dauerhaft ordentliches Ergebnis ohne lose Drahtenden. Er eignet sich für Drahtstärken von 1,0 bis 3,0 mm und ist damit vielseitig im Wein- und Obstbau einsetzbar.

Gripple GPAK Wood

Der Gripple GPAK Wood ist ein sofort einsatzbereites Abspann-Kit, das aus einem vorgefertigten Kabel mit Öse und einem Gripple-Spanner besteht.
Es eignet sich sowohl für Metall- als auch Holzpfähle und sorgt für eine gleichmäßige Lastverteilung an zwei Abspannungspunkten. Dank des Zink-Aluminium-Kabels bietet das System optimalen Korrosionsschutz und kann Jahr für Jahr problemlos nachgespannt werden. Die Montage liefert stets ein sauberes, professionelles Ergebnis.

Gripple GPAK Metal

Der Gripple GPAK Metal ist ein sofort einsatzbereites Abspann-Kit, bestehend aus einem vorgefertigten Kabel mit Öse und einem Gripple-Spanner.
Es eignet sich ideal für die Abspannung von Metallpfählen – kann aber auch auf Holzpfählen verwendet werden – und sorgt dank zweier Abspannungspunkte für eine gleichmäßige Lastverteilung. Das Zink-Aluminium-Kabel bietet optimalen Korrosionsschutz, und das System lässt sich Jahr für Jahr einfach nachspannen. Die Montage garantiert ein sauberes und professionelles Ergebnis.

Gripple Spannzange

Die Gripple Spannzange ist kompakt, leicht und ideal für die Handhabung aller Gripple-Spanner bis zu einem Drahtdurchmesser von 6 mm.
Sie ermöglicht ein schnelles, präzises Spannen der Drähte und sorgt so für sichere, gleichmäßige Spannung bei jedem Einsatz.

Gripple Entriegelungsschlüssel

Der Gripple Entriegelungsschlüssel ermöglicht das kontrollierte Lösen der Gripple-Spanner, bevor die Spannung aufgebracht wird. Einfach in die Öffnung neben dem Hauptkanal einführen, den gerändelten Rollmechanismus freigeben und den Spanner mühelos auf dem Draht verschieben.

Weitere Hilfsmittel

Durch hochwertiges Zubehör lassen sich Abläufe im Weinbau effizienter und präziser gestalten. Passende Zubehörteile ermöglichen es, Weinbergsysteme von Beginn an sinnvoll zu ergänzen und optimal aufeinander abzustimmen. So leistet Zubehör einen wichtigen Beitrag zur Stabilität, Langlebigkeit und Qualität moderner Neuanlagen.

Drahtausleger

Der Drahtausleger wird je nach Erziehungsform der Reben direkt am Biegedraht oder 10 cm oberhalb im nächsten Haken fixiert.
Die im Ausleger befestigten Doppeldrähte werden dann im Frühjahr, nach dem Rebschnitt, 20 bzw. 30 cm ausgelegt. Ein alleiniges Wachsen der Triebe innerhalb dieser ausgelegten Doppeldrähte ist gewährleistet. Nachdem die Triebe die gewünschte Höhe erreicht haben, können in einem Arbeitsgang die Doppeldrähte geschlossen und die Triebe für ein weiteres gerades Wachsen nach oben fixiert werden.
Je nach Rebsorte und Wuchs der Reben kann dann im oberen Drahtrahmenbereich dieses System wiederholt und somit im zweiten Arbeitsgang die Rebenreihe komplett geschlossen werden.
Dieses Auslegesystem reduziert je nach Rebsorte die manuelle Arbeitszeit bedeutend.

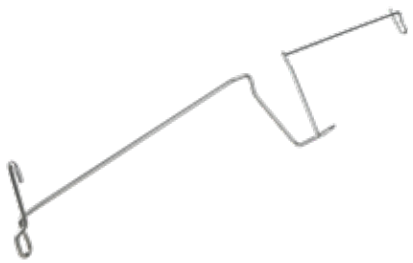

Schlagschutz

Der Schlagschutz mit Sicherungsstift sorgt dafür, dass der Pfahlkopf beim Einschlagen oder Eindrücken nicht verschlagen wird.
Dadurch werden Beschädigungen am Pfahl zuverlässig verhindert, was die Langlebigkeit und Stabilität der Anlage erhöht. Durch die einfache Handhabung und präzise Führung des Schlagschutzes wird der Arbeitsprozess sicherer, kontrollierter und effizienter. Ein unverzichtbares Zubehör für alle, die Pfähle schnell, sauber und schonend setzen möchten.
Für P3/P5/P6 erhältlich.

Handramme

Die exakt geführte Schlagramme wurde entwickelt, um ein Verschlagen des Pfahlkopfs und das unbeabsichtigte Abschlagen der Haken zuverlässig zu verhindern. Sie eignet sich gleichermaßen für niedrige wie hohe Anlagen und gewährleistet dank präziser Führung sauberes und kontrolliertes Arbeiten. Die Schlagramme ist wahlweise mit oder ohne Schallschutz erhältlich, sodass sich die Arbeit optimal an Ihre Anforderungen anpassen lässt. Wichtig: Bei der Nutzung ist unbedingt Gehörschutz zu tragen, um die Sicherheit und den Komfort beim Einsatz zu maximieren. Dieses Werkzeug kombiniert Effizienz, Schutz und Langlebigkeit in einem und erleichtert die tägliche Arbeit an Pfählen erheblich.

Bodenplatte

Für stabilen Stand und sichere Befestigung bietet diese Bodenplatte zuverlässigen Schutz.
Sie verhindert das Absinken des Endpfahls.
Bitte beachten: Der Sicherungsstift ist nicht im Lieferumfang enthalten.
Erhältlich für P5E und P7E.

Wasserlanze

Die Wasserlanze ist das ideale Werkzeug, um Setzlöcher bei trockenen oder steinigen Böden sauber und gleichmäßig vorzuspülen.
Sie sorgt für optimale Durchfeuchtung des Bodens, erleichtert das Einsetzen von Pfählen oder Pflanzen und spart gleichzeitig Zeit und Kraft bei der Vorbereitung. Robust und handlich konstruiert, ist die Wasserlanze ein unverzichtbarer Helfer für jeden Pflanz- und Spalieraufbau.

Spannfeder-Set

Das Spannfedern-Kit für Heftdrähte verleiht Stahldrähten die Vorteile synthetischer Systeme, ohne deren Nachteile in Kauf zu nehmen. Es sorgt für eine permanente Spannung, erleichtert die Pflege der Anlagen und unterstützt eine effiziente Mechanisierung im Weinbau.
Durch die Elastizität der Federn wird das Relevieren vereinfacht und die körperliche Belastung reduziert. Jeder Draht wird mit einer eigenen Feder ausgestattet, da die Drähte unabhängig voneinander arbeiten müssen. Bei Reihenlängen über 200 m wird empfohlen, auf jeder Seite ein Kit einzusetzen.
Die Montage ist einfach und auch bei bestehenden Anlagen problemlos möglich. Das Set besteht aus zwei Federn mit Bolzen und Scheiben sowie zwei Maxtensor MX1-WP und ist in Einheiten zu 25 Kits pro Karton erhältlich.

AT 12/6-10/10-16 - Halteklammer für Pflanzstäbe

Die AT 12/6-10/10-16 Haltekalmmer aus verzinktem Stahl ist speziell dafür entwickelt, den Pfahl sicher mit dem Tragdraht zu verbinden und so eine stabile Pflanzenführung zu gewährleisten. Sie überzeugt durch einfache Handhabung und eine robuste Ausführung im täglichen Einsatz.
Die Lieferung erfolgt in praktischen Einheiten zu 2.000 Stück pro Karton.

AT20 - Halteklammer für Pflanzstäbe

Die AT20 Haltekalmmer ermöglicht eine schnelle und zuverlässige Positionierung des Drahtes am Pfahlkopf und sorgt so für eine stabile Führung im gesamten Spaliersystem. Sie trägt zur zusätzlichen Festigkeit der Anlage bei und unterstützt eine sichere, langlebige Konstruktion.
Dank ihrer einfachen Handhabung ist sie eine technische und zugleich wirtschaftliche Lösung, die zudem den Anwender im täglichen Einsatz schützt. Die Lieferung erfolgt in Einheiten zu 1.000 Stück pro Beutel.

REMA Haken und Schlüssel

Der REMA-Haken ermöglicht eine einfache und sichere Befestigung von synthetischen Bindfäden im Gittersystem. Zur Montage muss lediglich ein Standardhaken geöffnet werden, was eine flexible und praktische Handhabung gewährleistet.
Der Haken ist kompatibel mit den Systemen der Serien PA, ARTOS und JULIEN, die mit Standardhaken ausgestattet sind. Es ist auch eine R-Version erhältlich, die direkt in die Lochung des R-Hakens eingesetzt werden kann. Die Lieferung erfolgt in Packungen zu je 500 Stück pro Beutel.

Der REMA-Schlüssel erleichtert das Einsetzen der REMA-Haken in die Pfähle.

Zubehör

Fassband

66 Fassband

FLUS

Fassband –

Tradition trifft Stärke

MEISER Fassreifen ist die Weiterentwicklung unseres feuerverzinkten Bandstahls für die Fassindustrie.
Die speziell gerändelte Innenseite erzeugt eine einzigartige Oberflächenstruktur: Ein Abdruck wird in die Zinkoberfläche gewalzt, ohne die Korrosionsbeständigkeit zu beeinträchtigen.
So sitzt jeder Fassreifen sicher auf den geschliffenen Holzplanken der Eichenfässer.

Zudem bieten wir kundenspezifische Fertigung nach Ihren Vorgaben – Länge, Lochanzahl, Lochabstand oder Neigungswinkel können individuell angepasst werden.
Auf Wunsch sind Pulverbeschichtungen in Standard-RAL 9005 oder anderen Farben möglich.
Des Weiteren bieten wir auch fertig genietete Fassreifen an.

Standard-Abmessungen	
	30 × 2 mm
35 × 1,5 mm	35 × 2 mm
45 × 1,5 mm	40 × 2 mm
	45 × 2 mm
	50 × 2 mm
	60 × 2 mm

Individuelle Abmessungen nach Absprache ebenfalls möglich:
- u. A. 70 × 3 mm, 80 × 3 mm

Kundenspezifische Herstellung in puncto:
- Länge
- Lochanzahl
- Lochabstand

Mögliche Zusatzarbeiten

Pulverbeschichtung
- Standard RAL 9005
- andere Farben auf Wunsch möglich

Nieten
- 7 × 8,5 mm Standard
- andere Nieten auf Wunsch möglich

Innenseite gerippt
- Fassbänder können auf der Innenseite gerippt
- produziert werden, um die Haftung zu erhöhen

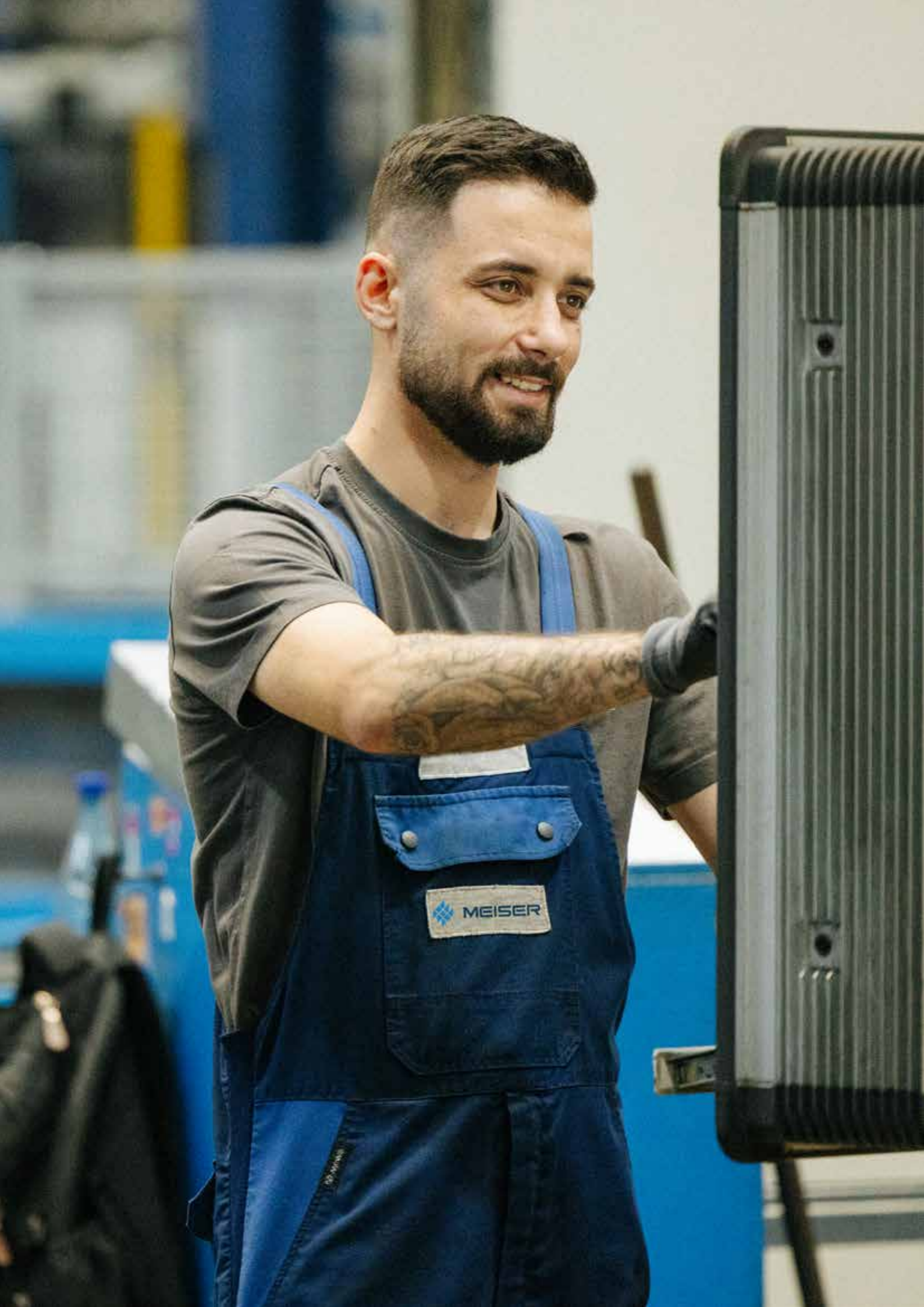
MEISER

Service Normen Zertifikate

96 Service
98 Reklamationsmanagement
99 Normen und Zertifikate
100 Qualität und Umwelt
102 Abrechnungshinweise
106 Verzinkereien
109 Stahlqualität

Service – verlässlich auf den Punkt.

Service bedeutet für MEISER, seinen Kunden mit der termingerechten Lieferung hochwertiger Produkte einen größtmöglichen Zusatznutzen zu bieten.

Dies beginnt damit, dass wir Ihnen einen weitgehenden Planungsservice anbieten. Wir als Stahl-Profis haben eine Anwendung schneller und besser geplant als ein Planer, der sich nur von Zeit zu Zeit oder sogar zum ersten Mal mit dieser Thematik beschäftigt.

Der besondere Reiz besteht für uns auch darin, ungewöhnliche Aufgaben zu lösen. Wir wollen nicht Ihre Ideen auf unsere Möglichkeiten reduzieren, sondern unsere Möglichkeiten durch neue Lösungen erweitern. Daher sind neue Aufgaben für uns nicht nur eine technische Herausforderung, sondern die Chance, uns als Unternehmen zu verbessern und weiterzuentwickeln.

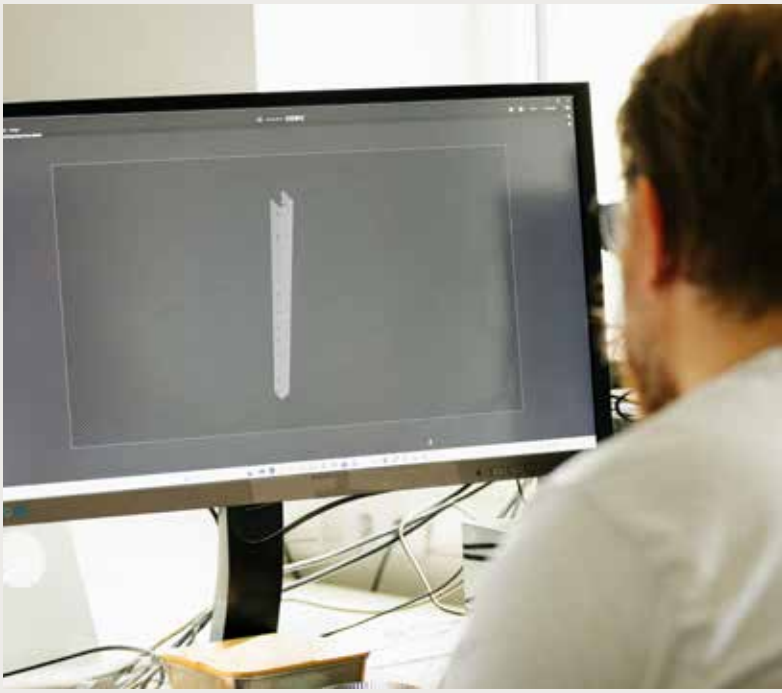

Digitale Planung und persönliche Verantwortung sorgen bei MEISER für nachhaltigen Kundennutzen

Mit Fokus und Fachwissen entstehen bei MEISER Lösungen, die Qualität und Termintreue vereinen

Planen, herstellen, montieren – alles aus einer Hand.

Unser Angebot für Sie umfasst die Planung und Herstellung sowie, auf Wunsch, die Erstellung von Verlegeplänen und die Montage – alles aus einer Hand. Die ständige Neu- und Weiterentwicklung von Produkten für unterschiedlichste Anwendungen ermöglicht es uns, Ihren Anforderungen gerecht zu werden. Die Dienstleistung hat bei uns oberste Priorität. Das bedeutet für Sie:

- Beratung hinsichtlich Ausführung, Normen und Vorschriften
- Erstellung von Montage- und Fertigungszeichnungen
- Entwicklung von kundenspezifischen Sonderlösungen

Qualitätssicherung ist für uns selbstverständlich. Die Konstruktionen entsprechen, wo gefordert, den aktuellen DIN/EN-Normen, den Auflagen der UVV und den Vorgaben der Berufsgenossenschaften.

Reklamationsmanagement

Die Voraussetzung für die anhaltende Zufriedenheit unserer Kunden ist eine gute Betreuung, auch nach dem Kauf.

Exakte Kontrolle sichert eine konsequente Qualitätssicherung

Ein gut funktionierendes Service- und Reklamationsmanagement ist sowohl ein wichtiger Teil unserer Unternehmenskultur als auch die Basis einer erfolgreichen und langfristigen Zusammenarbeit.

Wir sehen es als unsere Aufgabe, regelmäßig unsere Prozesse zu hinterfragen, präventive Maßnahmen einzuleiten und die Abläufe zu optimieren, um Ihnen einen optimalen Service zu bieten.

Sollte es dennoch zu einer Reklamation kommen, sind eine zügige Abarbeitung sowie eine stetige Information über den Fortgang der Bearbeitung für uns eine Selbstverständlichkeit.

Sprechen Sie mit uns:

Meiser Agriculture Solutions S.A.S.
Zone Industrielle Kiesweg
67630 Niederlauterbach

Tel +33 3 88 94 68 88

E-Mail info@m-a.solutions

Unsere Ansprechpartner finden Sie auch auf unserer Homepage unter www.meiser.de

Präzision in der Planung als Grundlage für normgerechte Produkte

Normen und Zertifikate

Gültige Normen

DIN EN ISO 1461	Durch Feuerverzinken auf Stahl aufgebrachte Zinküberzüge (Stückverzinken) – Anforderungen und Prüfungen

SCAN

Weitere Informationen auf
www.meiser.de

Qualität:
Made in Europa

Praxisnaher Austausch sichert langlebige und zuverlässige Lösungen

Moderne Messtechnik sichert gleichbleibend hohe Standards

MEISER steht für verlässliche Qualität aus Europa. Unsere Weinbergpfähle, Zaunsysteme, Fassbandringe und Zubehör werden nach hohen europäischen Standards entwickelt und gefertigt. Das garantiert präzise Verarbeitung, langlebige Materialien und gleichbleibend hohe Qualität.

Kurze Wege, moderne Produktionsprozesse und jahrzehntelange Erfahrung sorgen dafür, dass unsere Produkte den Anforderungen im Wein- und Obstbau sowie in der landwirtschaftlichen Infrastruktur zuverlässig standhalten. Von der Rebe bis zum Zaun bieten wir durchdachte Lösungen aus einer Hand – gefertigt in Europa, gemacht für den täglichen Einsatz in der Praxis.

MEISER steht für Qualität, auf die sich Profis verlassen können.

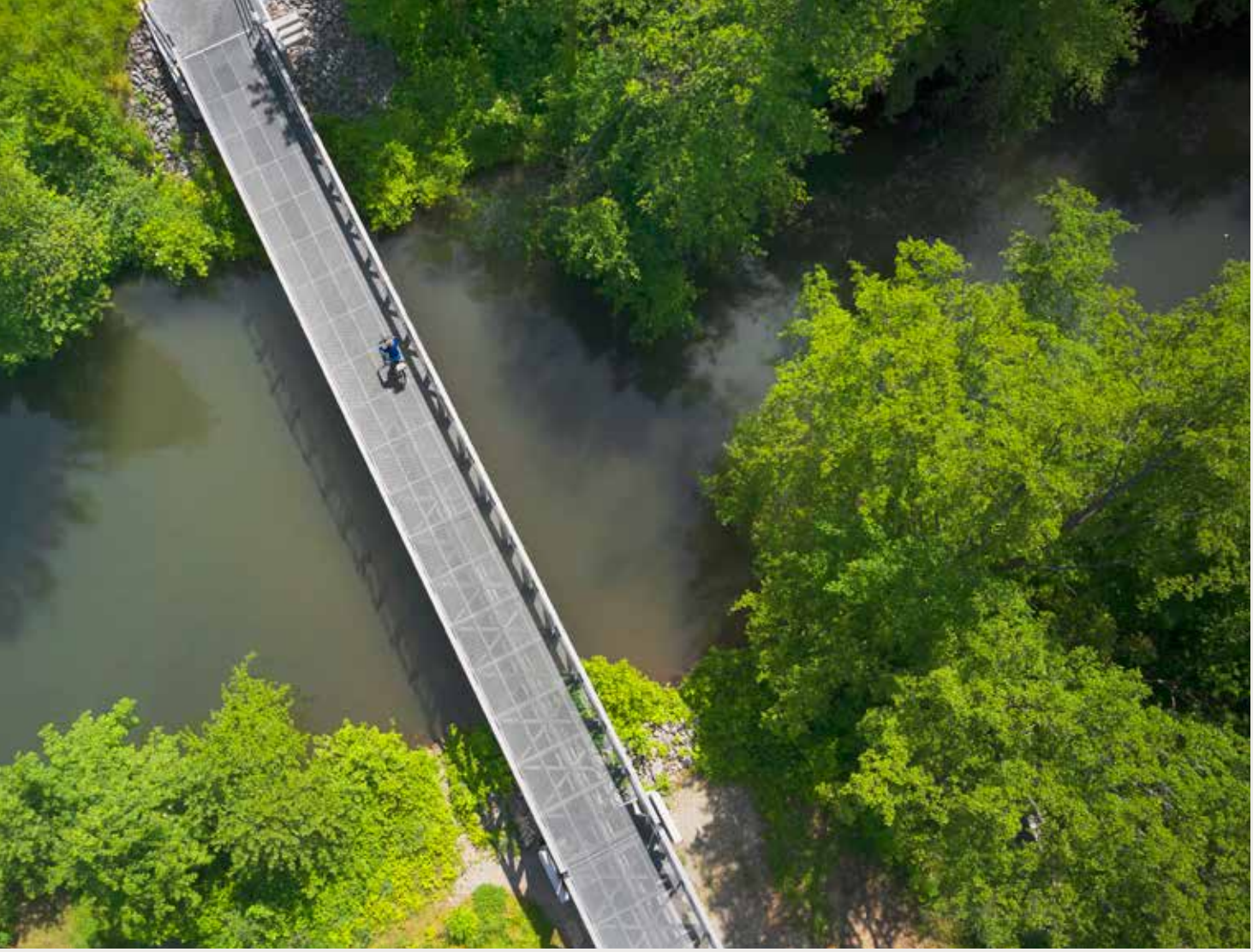

Langlebigkeit im Einklang mit der Umwelt – sichtbar gelebte Verantwortung

Umwelt und Nachhaltigkeit

Nachhaltigkeit ist für uns kein Trend, sondern ein Grundprinzip. Wir übernehmen Verantwortung – für unsere Kunden ebenso wie für die Umwelt. Deshalb setzen wir konsequent auf ressourcenschonende Prozesse und zukunftsorientierte Technologien.

Unsere Maßnahmen im Überblick:

- Einsatz pflanzlicher Profilieröle
- Professionelle Aufbereitung von Wasser und Altöl durch zertifizierten Fachbetriebe
- Ressourcenschonende Verzinkungstechnologien
- Regionale Beschaffung reduzieren den CO_2-Fußabdruck nachhaltig

Recycling & Kreislaufwirtschaft:
Stahl – auch verzinkter Stahl – ist zu 100 % und unendlich oft recycelbar. Damit schließen wir den Wertstoffkreislauf und setzen auf echte Kreislaufwirtschaft.

MEISER Verzinkereien: modern und schadstoffrei

Unsere Verzinkereien in Limbach, St. Ingbert, Saarlouis und Oelsnitz zählen zu den modernsten Feuerverzinkungsanlagen Europas. Der moderne Aufbau der Anlagen erlaubt Meiser einen völlig schadstofffreien Betrieb.

Jedes zu verzinkende Produkt wird zunächst von der Traverse selbstständig aufgenommen und durch die Anlage geführt. In der vorangehenden Produktion der Gitterroste werden Öle und Fette eingesetzt, um den Verschleiß der Maschinen zu reduzieren.

Vor der Verzinkung muss die Oberfläche allerdings frei von jeder Verunreinigung sein. Auch Rostpartikel und Metallstaub müssen restlos entfernt werden. Dazu durchlaufen die Roste eine Reihe von Spül- und Säurebecken. Die chemische Vorbehandlung, ein umwelttechnisch sensibler Vorgang, läuft in einem komplett eingehausten| Bereich ab. Somit wird die Umwelt nicht belastet, denn alle entstehenden Emissionen werden einem komplexen Filtersystem zugeführt.

Nun bringt die vollautomatisierte Anlage die Werkstücke zu den Zinkbecken. In der 450 Grad heißen Zinkschmel-ze werden die Roste mit dem flüssigen Metall überzogen. Zum Schutz von Mensch und Umwelt kommt hier eine Abluft- und Staubfilteranlage zum Einsatz. Unseren Mitarbeiterinnen und Mitarbeitern schaffen wir auf diese Weise ein sicheres und zeitgemäßes Arbeitsumfeld.

Mit dem langjährigen Korrosionsschutz der Feuerverzin-kung haben unsere Produkte die letzte Station im Fertigungsprozess durchlaufen. Nun, nach einem maximal effizienten Veredelungsprozess, machen sie sich auf den Weg zu Ihnen, unseren Kunden.

Anlagenüberblick: moderne Prozesse und nachhaltige Lösungen in einer der führenden Verzinkereien Europas

Ein Mitarbeiter entfernt Zinkasche von der Badoberfläche, um eine gleichbleibend hohe Beschichtungsqualität sicherzustellen

Kategorie	Details
Verzinkungskapazität	über 250.000 Tonnen pro Jahr
Anlagen (Hauptstandorte)	3 der modernsten Anlagen (Limbach; Oelsnitz; Saarlouis)
Besonderheit in St. Ingbert	Bandverzinkungsanlage – eine von nur ca. 5 weltweit in dieser Form
Besonderheit in Saarlouis	Zusätzliche Pulverbeschichtung
Fläche Verzinkerei (Saarland)	Limbach ca. 8.500 m² Saarlouis ca. 5.000 m²
Kesselmaße Zinkbecken	Oelsnitz ca. 8 × 1,6 × 3,5 Saarlouis ca. 7,2 × 1,6 × 3 Limbach 2 x ca. 6,5 × 1,4 × 2,5 und ca. 7,2 × 1,6 × 3
Temperatur Zinkbad	ca. 450 °C

Der Verzinkungsprozess schützt Stahl dauerhaft vor Korrosion und Witterungseinflüssen

Individuelle Stahlqualität: Hochwertige Stahlqualitäten für langlebige Pfähle

Für unsere Produkte verwenden wir ausschließlich erstklassige Stähle nach europäischen Normen. So gewährleisten wir höchste Stabilität, Sicherheit und eine lange Lebensdauer.

Technik auf neustem Stand sorgt für Produkte mit verlässlicher Qualität

Stahlgüten

S 235 JR (DIN EN 10025)
S 235 JR hat sich durch seine gute Schweißbarkeit, Verformbarkeit und Festigkeit in der Praxis bewährt.

S 235 JOW (DIN EN 10025-2)
S235JOW bilden auf der Oberfläche durch Bewitterung, unter der eigentlichen Rostschicht, eine besonders dichte Sperrschicht aus festhaftenden Sulfaten oder Phosphaten aus, welche das Bauteil vor weiterer Korrosion schützt.

Bezeichnung	Werkstoff-nummer	Norm technische Lieferbedin-gungen	Norm Grenzabmaße und Formtoleranzen
Stahl roh			
S235JR	1.0038	DIN EN 10025	DIN EN 10051
S235JOW	1.8958	DIN EN 10155	DIN EN 10051
Stahl verzinkt			
S250 GD + Z275	1.0242	DIN EN 10346	DIN EN 10143
S250 GD + ZM310	1.0242	DIN EN 10346	DIN EN 10143

Individuelle Stahlqualität

seit 1956
in Schmelz-Limbach

seit 1991
in Oelsnitz/Vogtland

1. Meiser UK Ltd
2. The Expanded Metal Company Ltd
3. RST Meiser Nederland B.V.
4. Meiser SARL
5. Meiser Fameco S.A.
6. Distriroute SAS
7. Gebrüder Meiser GmbH
   Meiser Solar GmbH
   Meiser Road Safety GmbH
8. PMI MEISER Gitterroste AG
9. Meiser Agriculture Solutions SAS
10. Meiser Rejillas Hispania S.L.
11. Meiser Agriculture Solutions Italia
12. Meiser Streckmetall GmbH
13. Meiser Vogtland GmbH & Co. KG
14. ALFIX GmbH
15. Meiser Österreich GmbH
16. Meiser Road Safety Sp. z o.o.
17. Meiser Polska Sp. z o.o.
18. Meiser Ferroste Kft.
19. ALFIX Ungarn Kft.
20. Meiser România SRL
21. Meiser FRP SRL
22. Meiser Izgara San ve Tic Ltd Sti
23. Meiser SEMITECH A/S
24. Meiser Sweden AB
25. Meiser Norway AS
26. Meiser Finnritilä OY
27. IKG - Mexico
28. IKG - Houston/Texas
29. Meiser gratings Inc.
30. IKG - Indiana
    Marangoni MEISER USA
31. Marangoni MEISER
32. Meiser-Maghreb GmbH
33. Meiser Algerie SARL
34. Hady MEISER Egypt
35. Meiser AC SARL
36. Lionweld MEISER LLC

Produktionsstandorte und Niederlassungen von MEISER. National und international

● Produktionsstandorte

○ Niederlassungen

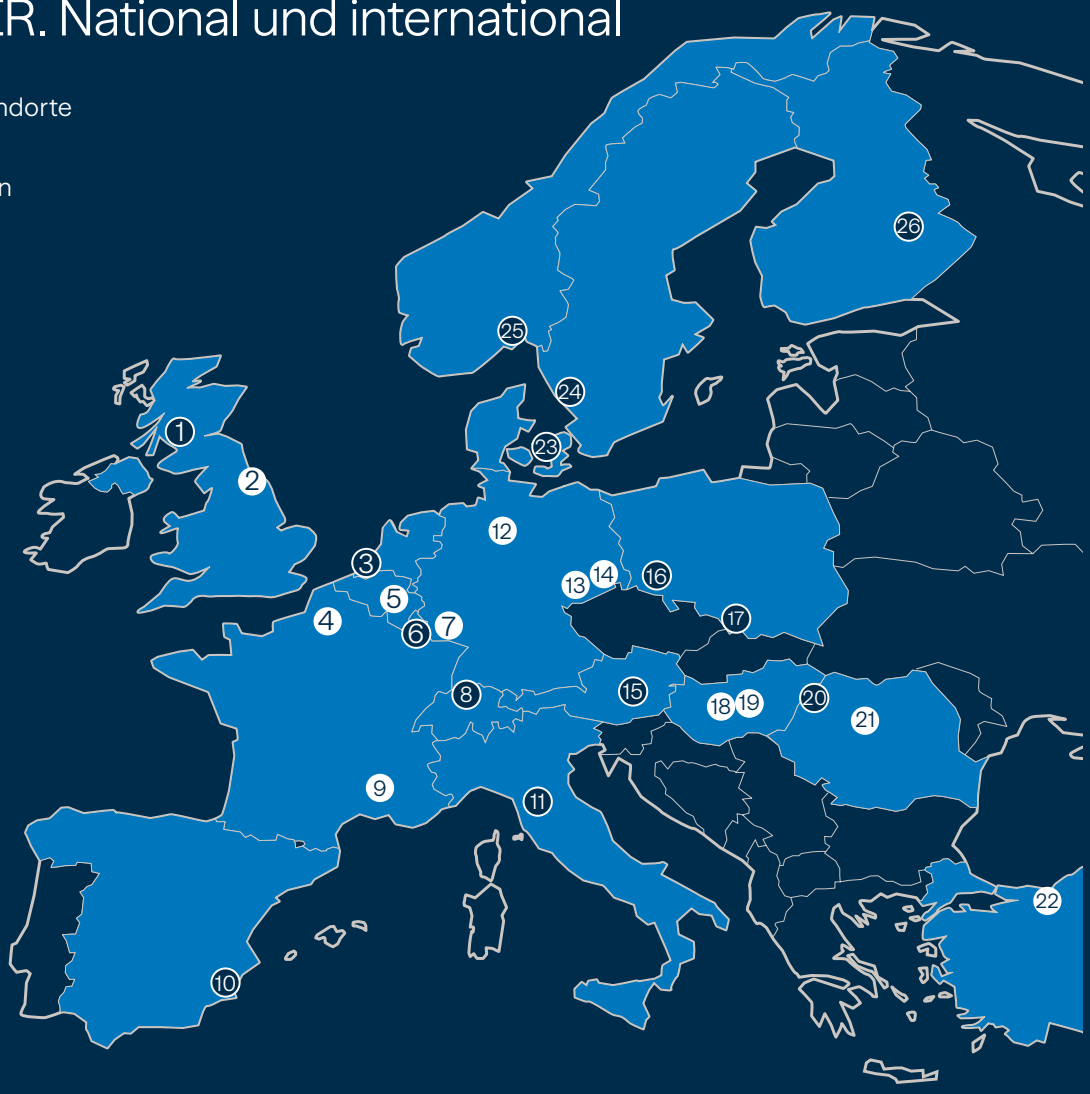

MEISER Weltweit

SCAN

Hier geht's zu allen MEISER Adressen und unseren Vertretungen – weltweit

Meiser Holding GmbH
Edmund Meiser Straße 1
66839 Schmelz-Limbach

Tel: +49 6887 309-0
E-Mail: info@meiser.de

digital / 10.2026