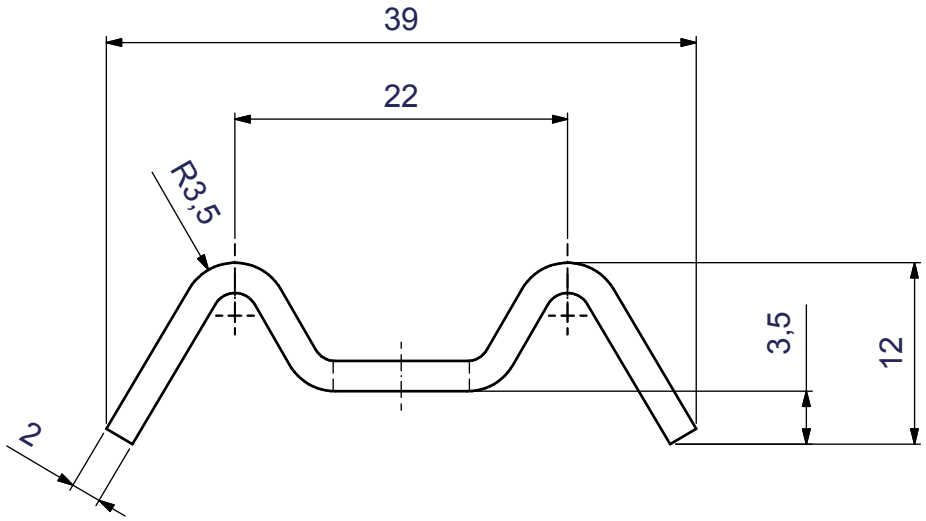

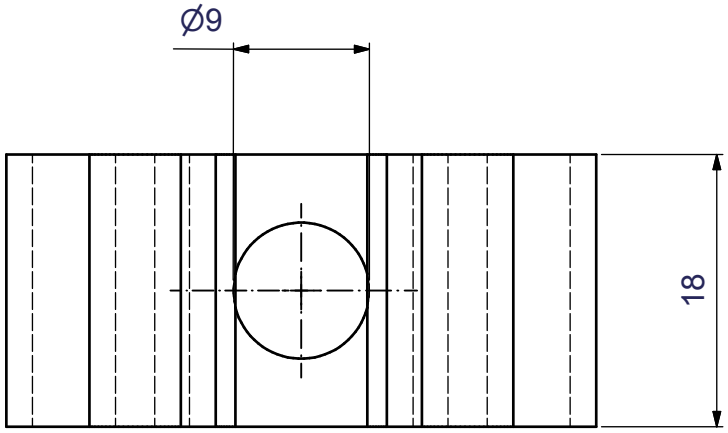

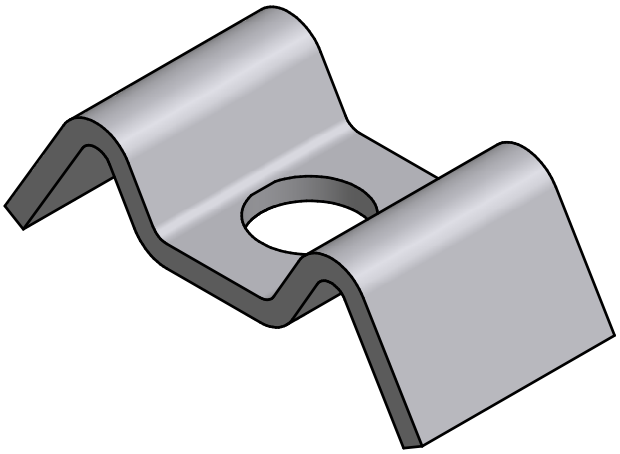

Allgemein-toleranz	Werkstück-kanten	2:1	
DIN ISO 2768-mH	DIN 6784	Tel: (035842) 214-0 Fax: (035842) 214-35	

	Datum	Name
Gezeichnet	14.06.2005	Winkler
Kontrolliert		
Norm		

Befestigungs-Oberteil

Arno Hentschel GmBH

Art. Nr.: AH_01

1

A4

C:\Daten\3D-CAD\Artikel\Befestigungs_Oberteile\AH_01.ipt

Status	Änderungen	Datum	Name

Zeichnung geschützt durch Arno Hentschel-GmbH
© Copyright 2005 Alle Rechte vorbehalten

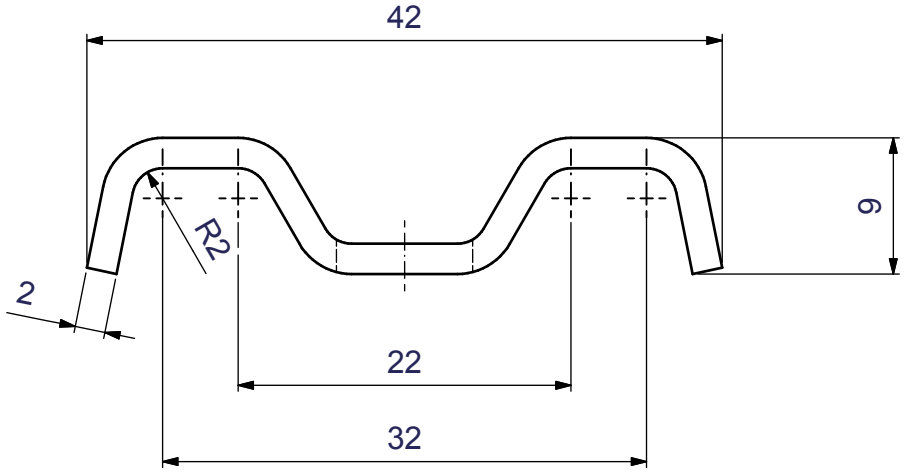

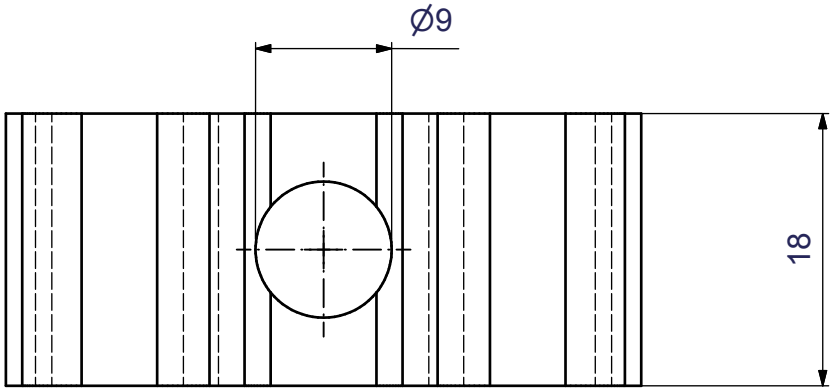

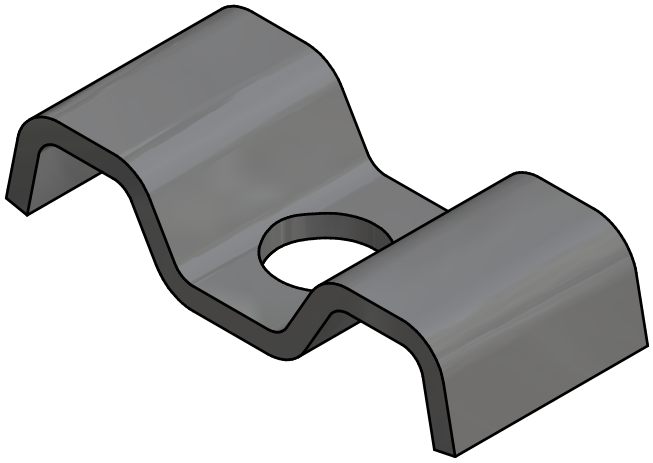

Allgemein-toleranz	Werkstück-kanten	2:1	
DIN ISO 2768-mH	DIN 6784	Tel: (035842) 214-0 Fax: (035842) 214-35	

	Datum	Name
Gezeichnet	14.06.2005	Winkler
Kontrolliert		
Norm		

Befestigungs-Oberteil

Arno Hentschel GmBH

Art.Nr.: AH_01 S

1

A4

C:\Daten\3D-CAD\Artikel\Befestigungs_Oberteile\AH_01 S.ipt

Status	Änderungen	Datum	Name

Zeichnung geschützt durch Arno Hentschel-GmbH
© Copyright 2005 Alle Rechte vorbehalten

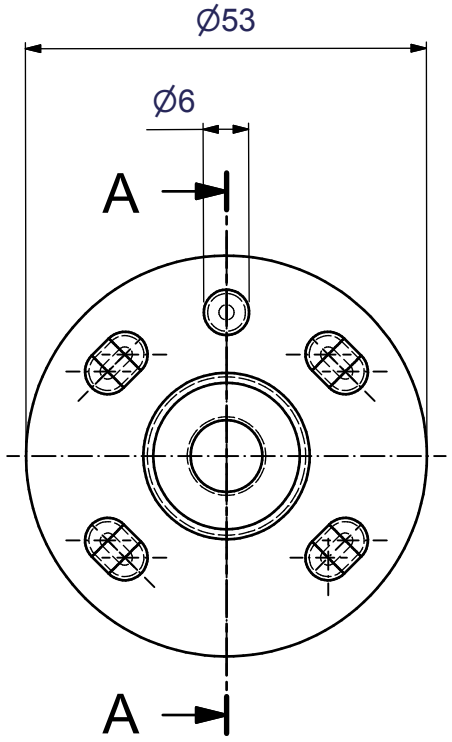

A-A (1 : 1)

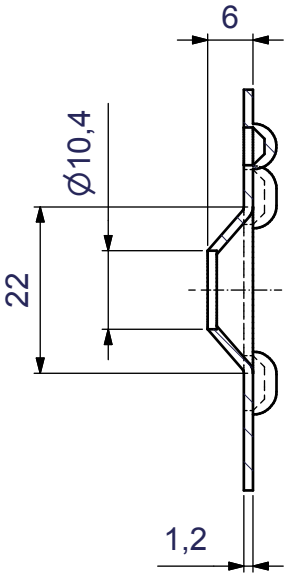

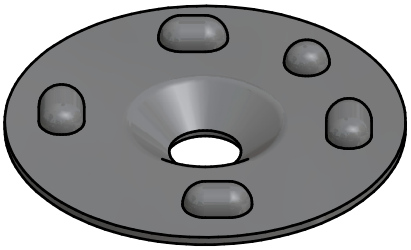

Allgemein-toleranz	DIN ISO 2768-mH	Werkstück-kanten	DIN 6784
1:1			

Tel: (035842) 214-0 Fax: (035842) 214-35

	Datum	Name
Gezeichnet	14.06.2005	Winkler
Kontrolliert		
Norm		

Befestigungs-Oberteil

Arno Hentschel GmBH

Art.Nr.: AH_03

1

A4

C:\Daten\3D-CAD\Artikel\Befestigungs_Oberteile\AH_03.ipt

Status	Änderungen	Datum	Name

Zeichnung geschützt durch Arno Hentschel-GmbH
© Copyright 2005 Alle Rechte vorbehalten

A-A (1 : 1)

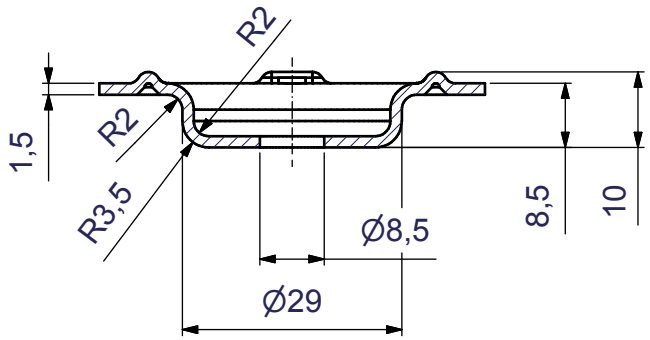

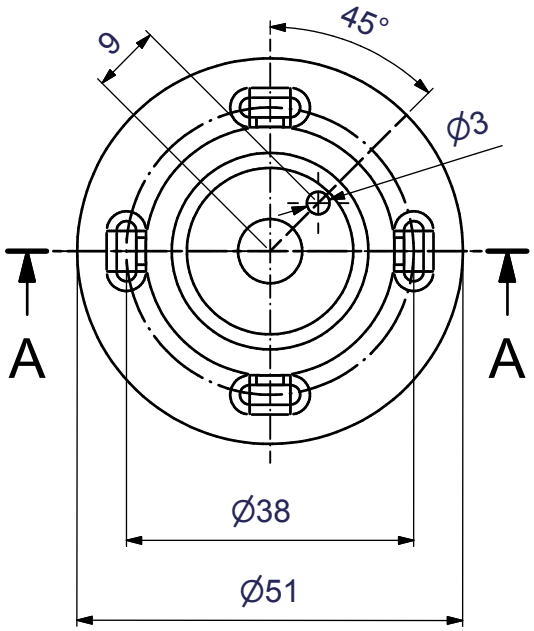

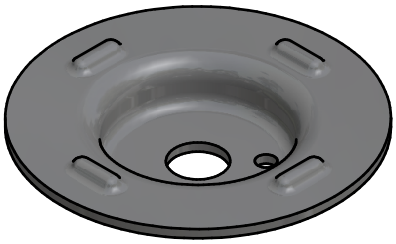

Allgemein-toleranz	Werkstück-kanten	1:1	
DIN ISO 2768-mH	DIN 6784	Tel: (035842) 214-0 Fax: (035842) 214-35	

	Datum	Name
Gezeichnet	14.06.2005	Winkler
Kontrolliert		
Norm		

Befestigungs-Oberteil

Arno Hentschel GmBH

Art.Nr.: AH_04

1

A4

C:\Daten\3D-CAD\Artikel\Befestigungs_Oberteile\AH_04.ipt

Status	Änderungen	Datum	Name

Zeichnung geschützt durch Arno Hentschel-GmbH
© Copyright 2005 Alle Rechte vorbehalten

A-A (1 : 1)

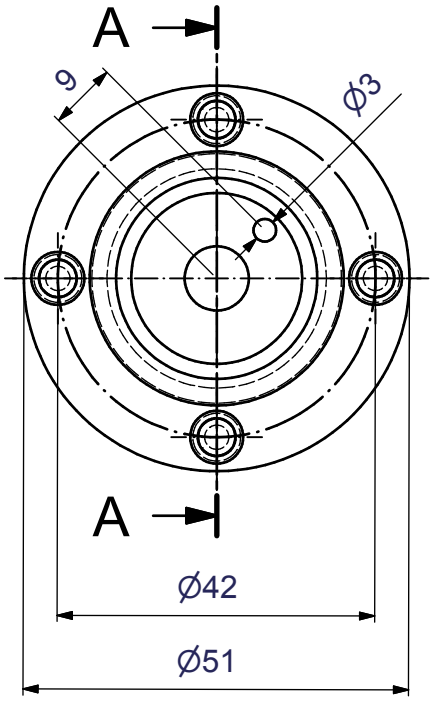

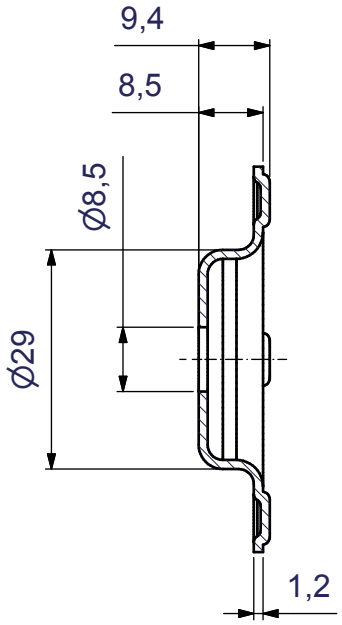

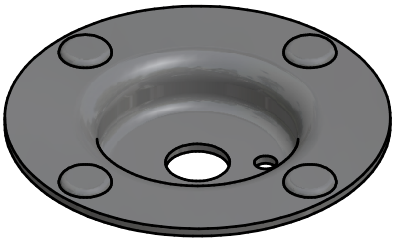

Allgemein-toleranz	Werkstück-kanten	1:1	
DIN ISO 2768-mH	DIN 6784	Tel: (035842) 214-0 Fax: (035842) 214-35	

	Datum	Name
Gezeichnet	14.06.2005	Winkler
Kontrolliert		
Norm		

Befestigungs-Oberteil

Arno Hentschel GmBH

Art.Nr.: AH_04_E

1

A4

C:\Daten\3D-CAD\Artikel\Befestigungs_Oberteile\AH_04_E.ipt

Status	Änderungen	Datum	Name

Zeichnung geschützt durch Arno Hentschel-GmbH
© Copyright 2005 Alle Rechte vorbehalten

A-A (1 : 1)

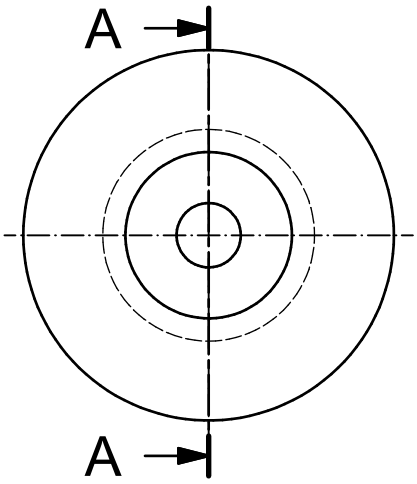

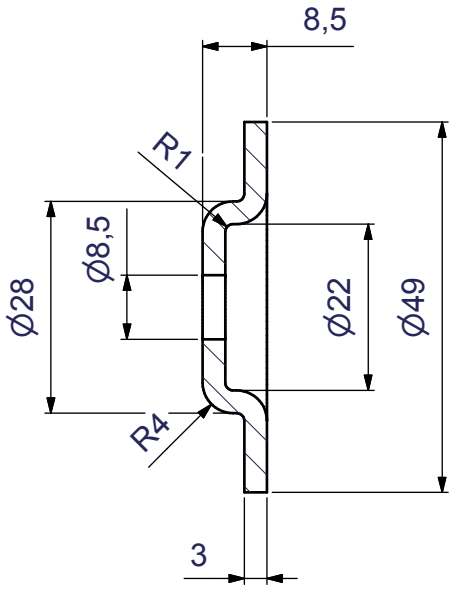

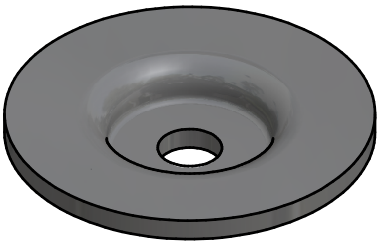

Allgemein-toleranz	Werkstück-kanten	1:1	
DIN ISO 2768-mH	DIN 6784	Tel: (035842) 214-0 Fax: (035842) 214-35	

	Datum	Name
Gezeichnet	01.08.2005	Winkler
Kontrolliert		
Norm		

Befestigungs-Oberteil

Arno Hentschel GmBH

Art.Nr.: AH_04_S

1

A4

C:\Daten\3D-CAD\Artikel\Befestigungs_Oberteile\AH_04_S.ipt

Status	Änderungen	Datum	Name

Zeichnung geschützt durch Arno Hentschel-GmbH
© Copyright 2005 Alle Rechte vorbehalten

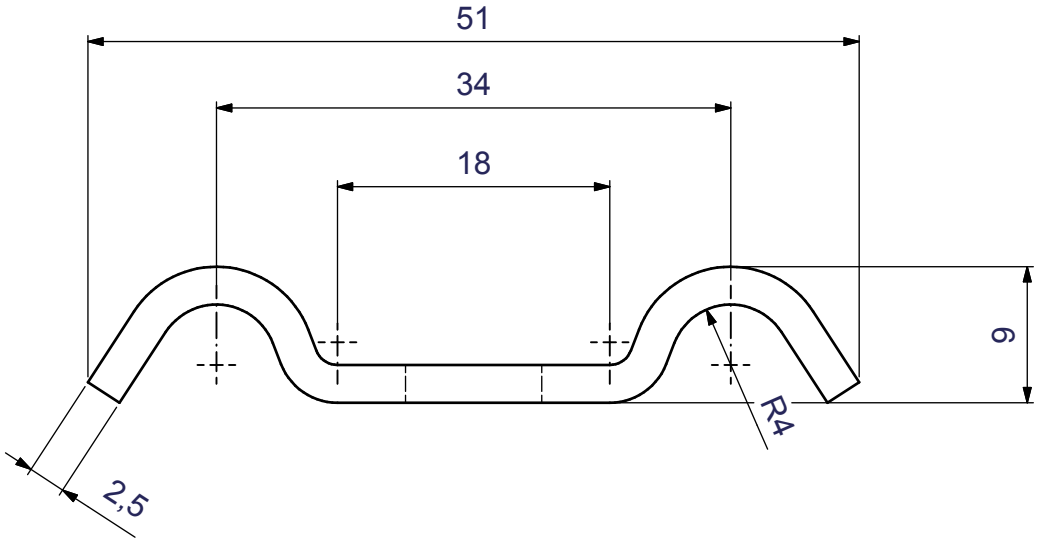

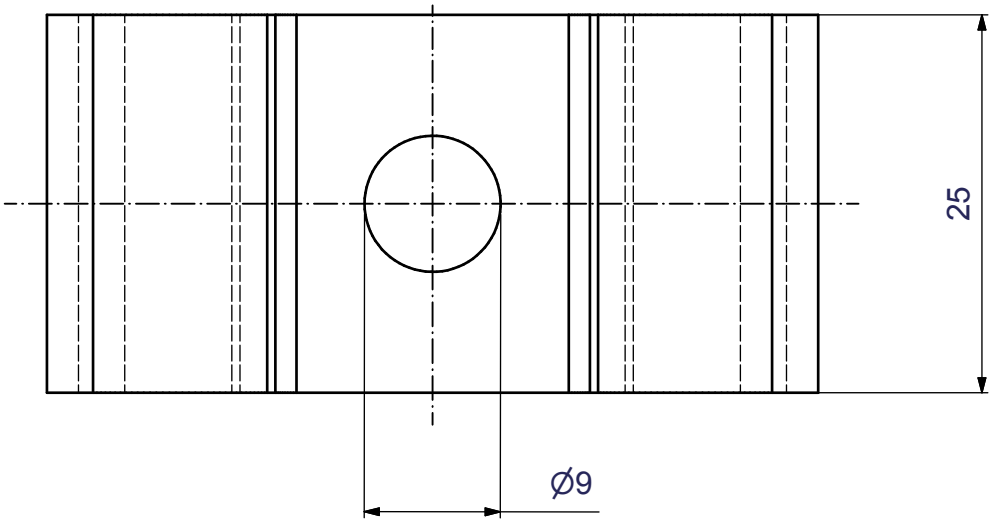

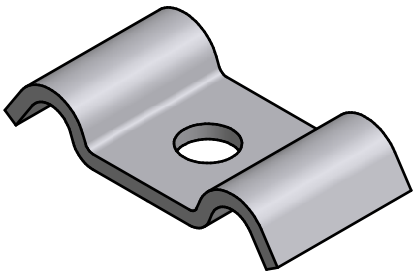

(1 : 1)

Allgemein-toleranz	Werkstück-kanten	2:1	
DIN ISO 2768-mH	DIN 6784	Tel: (035842) 214-0 Fax: (035842) 214-35	

	Datum	Name
Gezeichnet	01.08.2005	Winkler
Kontrolliert		
Norm		

Befestigungs-Oberteil

Arno Hentschel GmBH

Art.Nr.: AH_05

1

A4

C:\Daten\3D-CAD\Artikel\Befestigungs_Oberteile\AH_05.ipt

Status	Änderungen	Datum	Name

Zeichnung geschützt durch Arno Hentschel-GmbH
© Copyright 2005 Alle Rechte vorbehalten

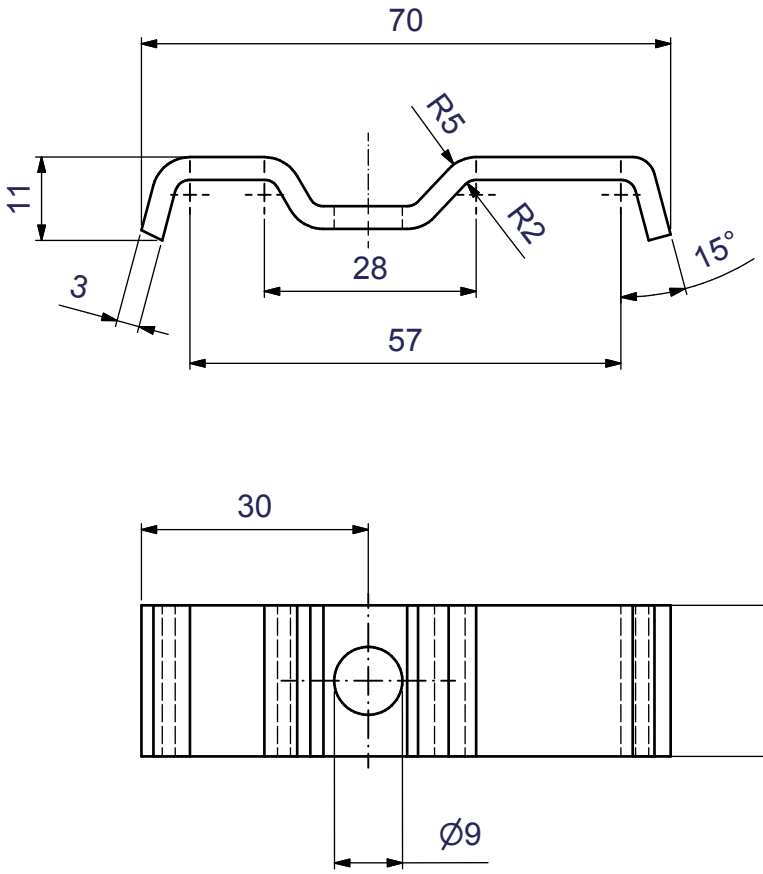

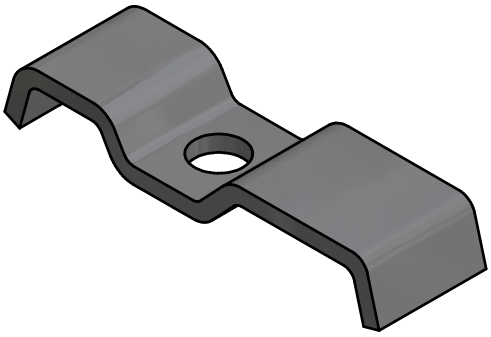

Allgemein-toleranz	Werkstück-kanten	1:1	
DIN ISO 2768-mH	DIN 6784	Tel: (035842) 214-0 Fax: (035842) 214-35	

	Datum	Name
Gezeichnet	01.08.2005	Winkler
Kontrolliert		
Norm		

Befestigungs-Oberteil

Arno Hentschel GmBH

Art.Nr.: AH_05_S

1

A4

C:\Daten\3D-CAD\Artikel\Befestigungs_Oberteile\AH_05_S.ipt

Status	Änderungen	Datum	Name

Zeichnung geschützt durch Arno Hentschel-GmbH
© Copyright 2005 Alle Rechte vorbehalten

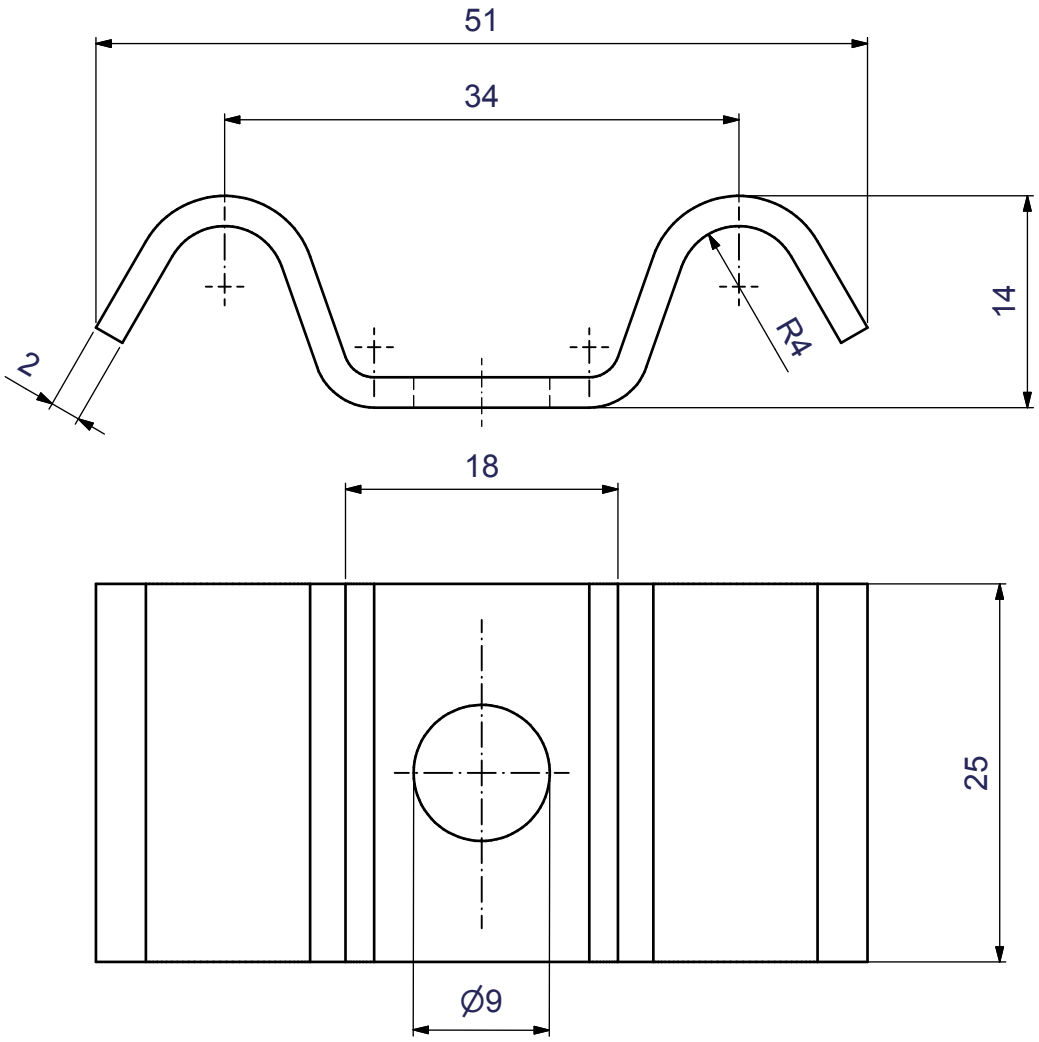

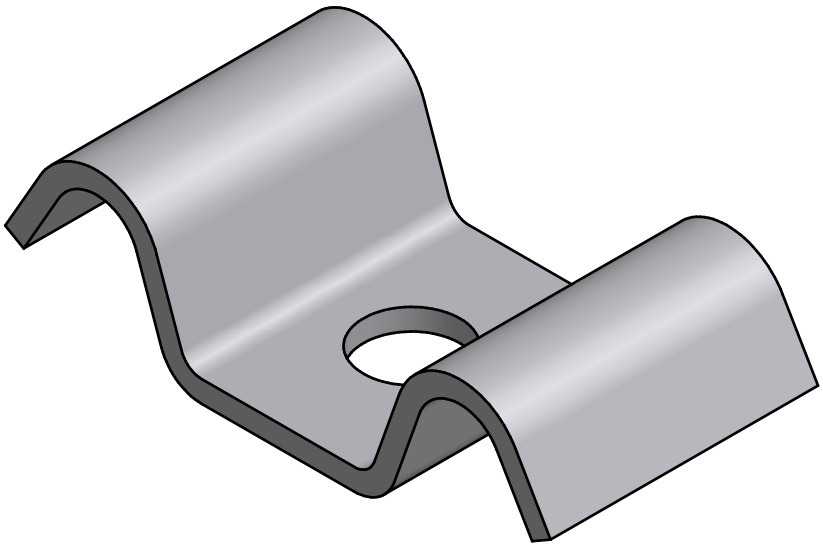

Allgemein-toleranz	Werkstück-kanten	2:1	
DIN ISO 2768-mH	DIN 6784	Tel: (035842) 214-0 Fax: (035842) 214-35	

	Datum	Name
Gezeichnet	01.08.2005	Winkler
Kontrolliert		
Norm		

Befestigungs-Oberteil

Arno Hentschel GmBH

Art.Nr.: AH_06

1

A4

C:\Daten\3D-CAD\Artikel\Befestigungs_Oberteile\AH_06.ipt

Status	Änderungen	Datum	Name

Zeichnung geschützt durch Arno Hentschel-GmbH
© Copyright 2005 Alle Rechte vorbehalten

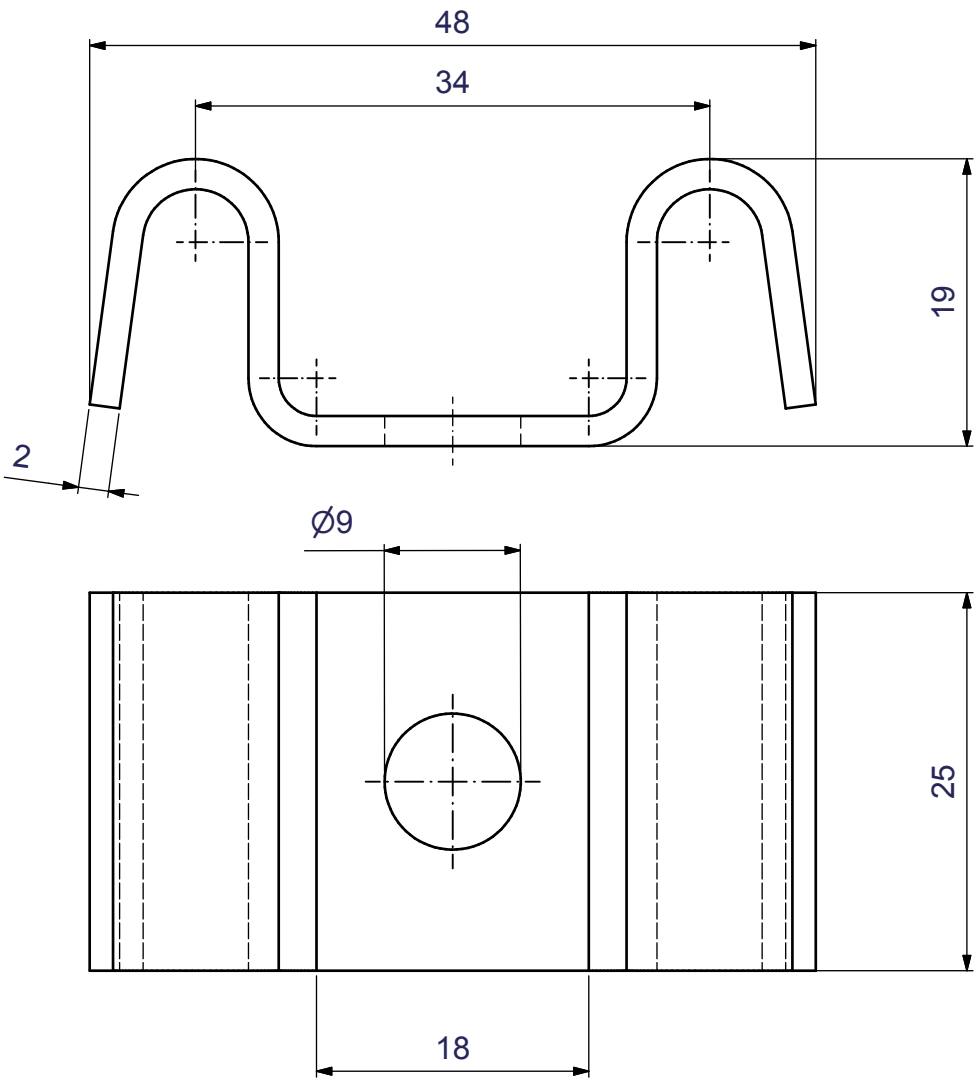

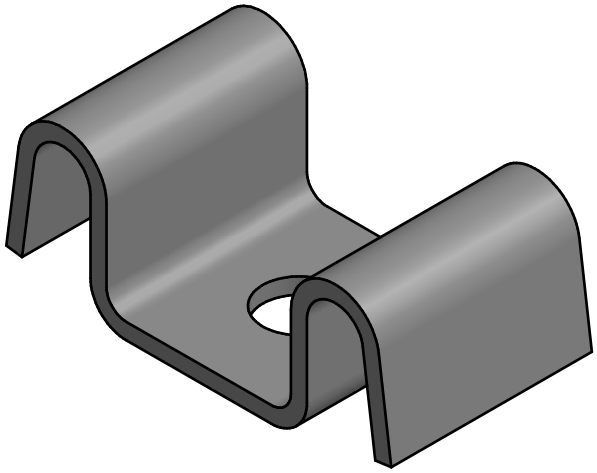

Allgemein-toleranz	Werkstück-kanten	2:1	
DIN ISO 2768-mH	DIN 6784	Tel: (035842) 214-0 Fax: (035842) 214-35	

	Datum	Name
Gezeichnet	01.08.2005	Winkler
Kontrolliert		
Norm		

Befestigungs-Oberteil

Arno Hentschel GmBH

Art.Nr.: AH_06_S

1

A4

C:\Daten\3D-CAD\Artikel\Befestigungs_Oberteile\AH_06_S.ipt

Status	Änderungen	Datum	Name

Zeichnung geschützt durch Arno Hentschel-GmbH
© Copyright 2005 Alle Rechte vorbehalten

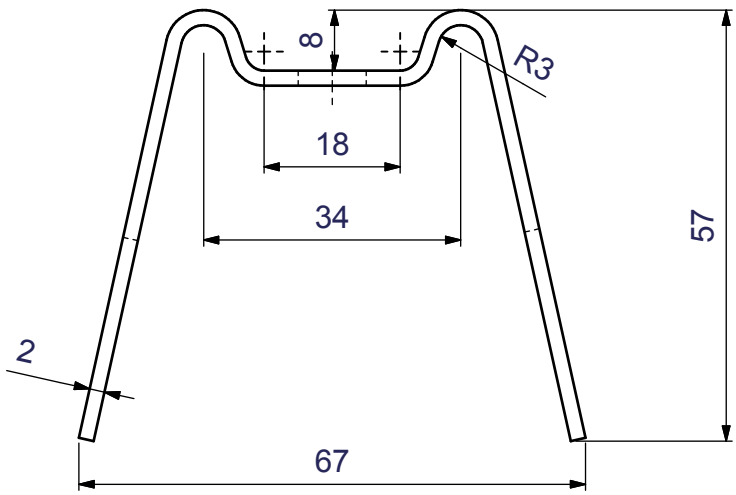

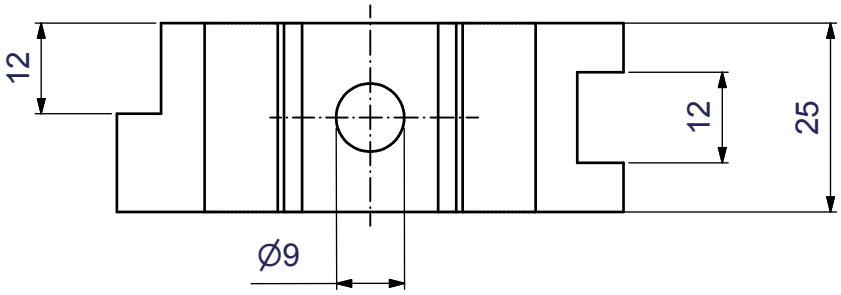

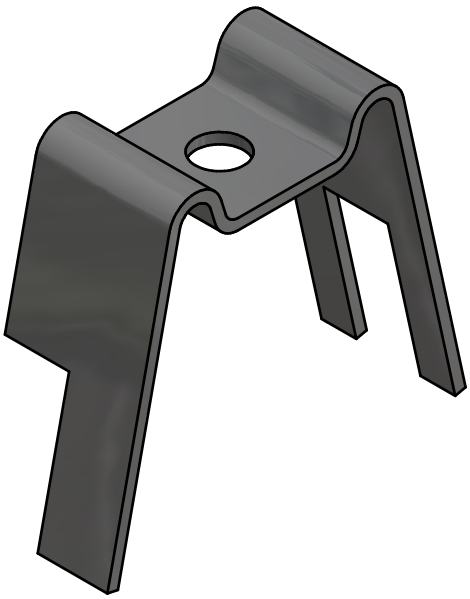

Allgemein-toleranz	Werkstück-kanten	1:1	
DIN ISO 2768-mH	DIN 6784	Tel: (035842) 214-0 Fax: (035842) 214-35	

	Datum	Name
Gezeichnet	01.08.2005	Winkler
Kontrolliert		
Norm		

Befestigungs-Oberteil

Arno Hentschel GmBH

Art.Nr.: AH_07

1

A4

C:\Daten\3D-CAD\Artikel\Befestigungs_Oberteile\AH_07.ipt

Status	Änderungen	Datum	Name

Zeichnung geschützt durch Arno Hentschel-GmbH
© Copyright 2005 Alle Rechte vorbehalten

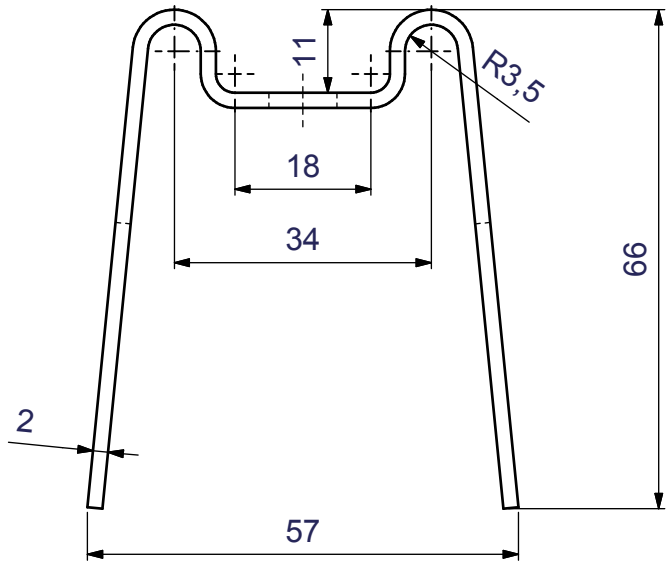

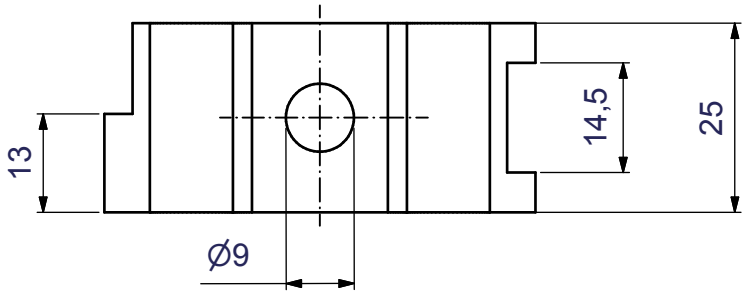

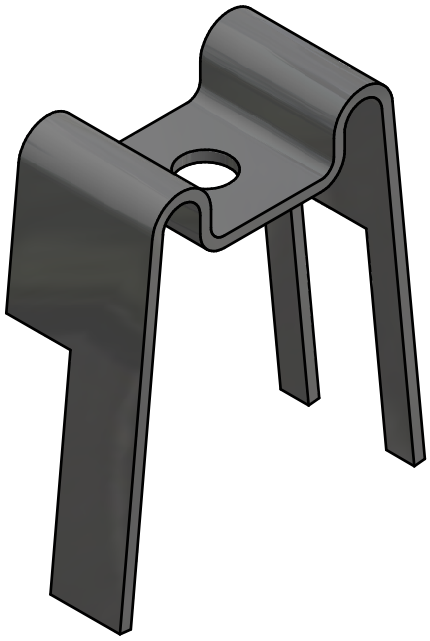

Allgemein-toleranz	Werkstück-kanten	1:1	
DIN ISO 2768-mH	DIN 6784	Tel: (035842) 214-0 Fax: (035842) 214-35	

	Datum	Name
Gezeichnet	01.08.2005	Winkler
Kontrolliert		
Norm		

Befestigungs-Oberteil

Arno Hentschel GmBH

Art.Nr.: AH_07_S

1

A4

C:\Daten\3D-CAD\Artikel\Befestigungs_Oberteile\AH_07_S.ipt

Status	Änderungen	Datum	Name

Zeichnung geschützt durch Arno Hentschel-GmbH
© Copyright 2005 Alle Rechte vorbehalten

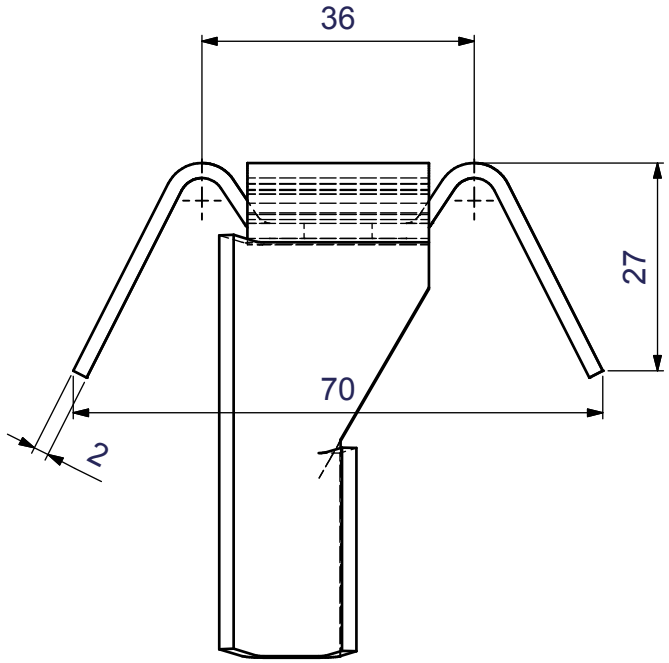

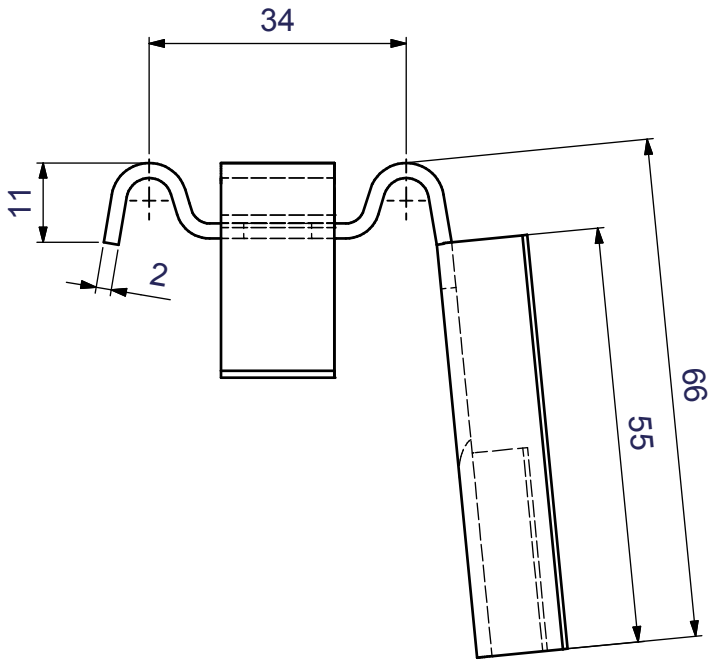

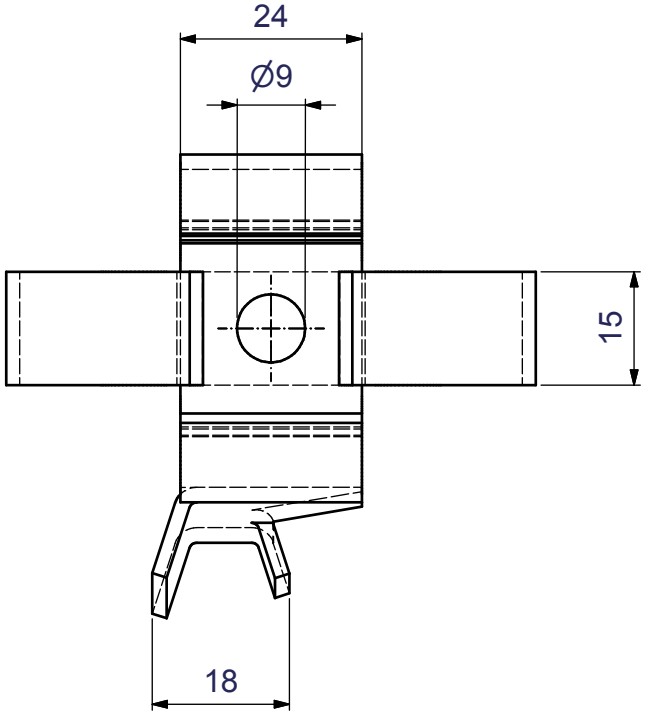

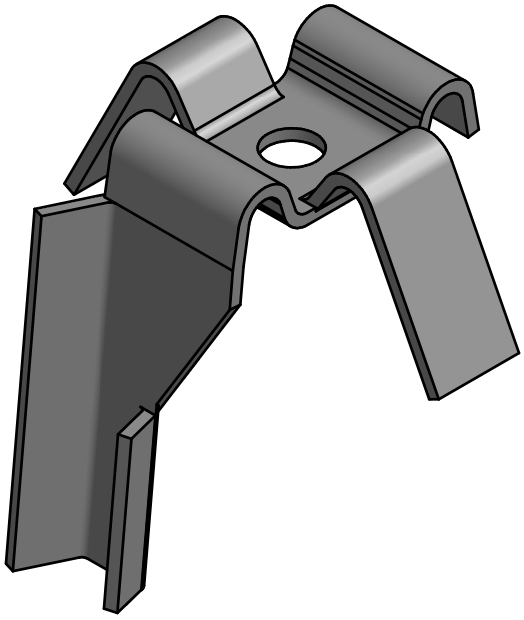

Allgemein-toleranz	DIN ISO 2768-mH	Werkstück-kanten	DIN 6784
1:1			

Tel: (035842) 214-0 Fax: (035842) 214-35

	Datum	Name
Gezeichnet	01.08.2005	Winkler
Kontrolliert		
Norm		

Befestigungs-Oberteil

Arno Hentschel GmBH

Art.Nr.: AH_08

1

A4

C:\Daten\3D-CAD\Artikel\Befestigungs_Oberteile\AH_08.ipt

Status	Änderungen	Datum	Name

Zeichnung geschützt durch Arno Hentschel-GmbH
© Copyright 2005 Alle Rechte vorbehalten

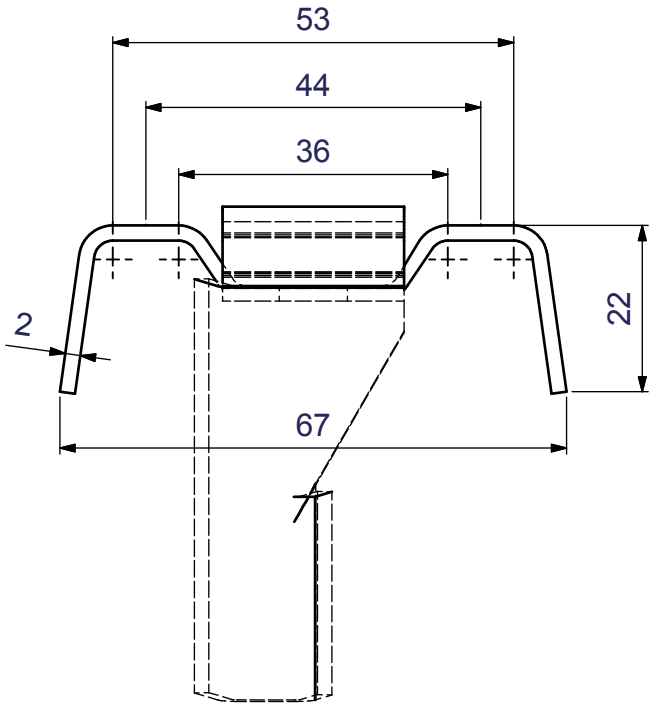

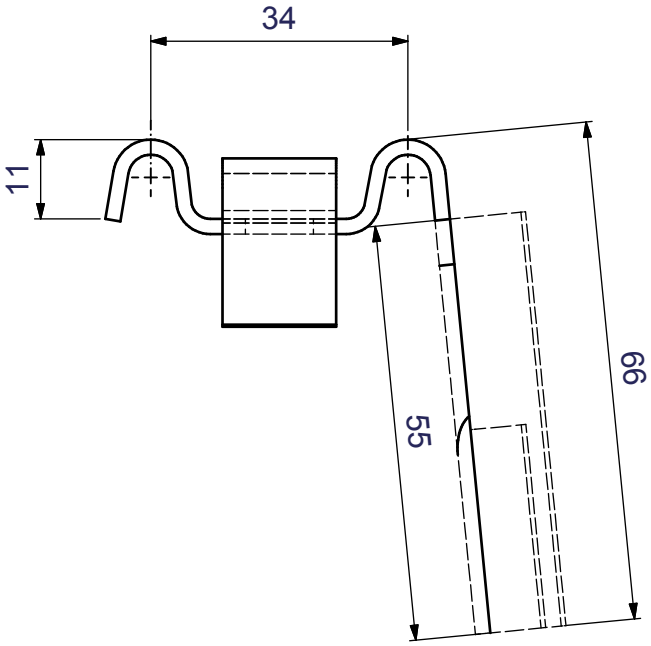

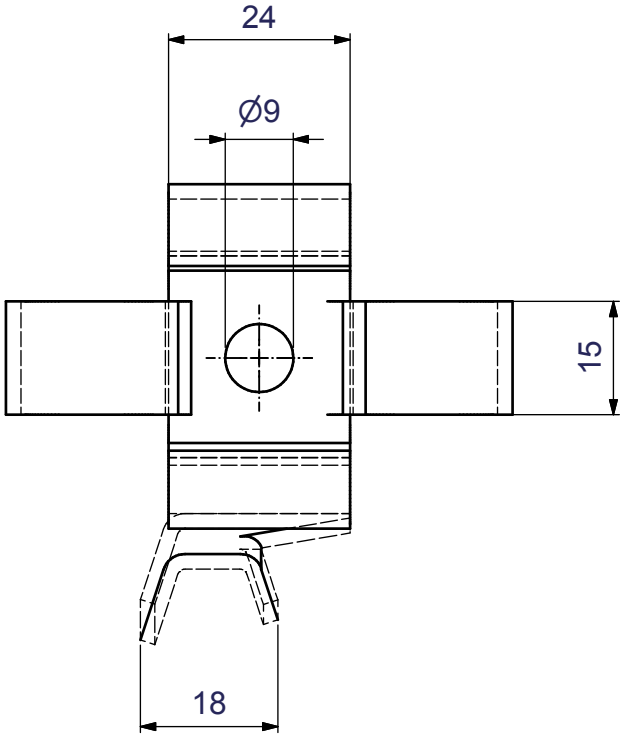

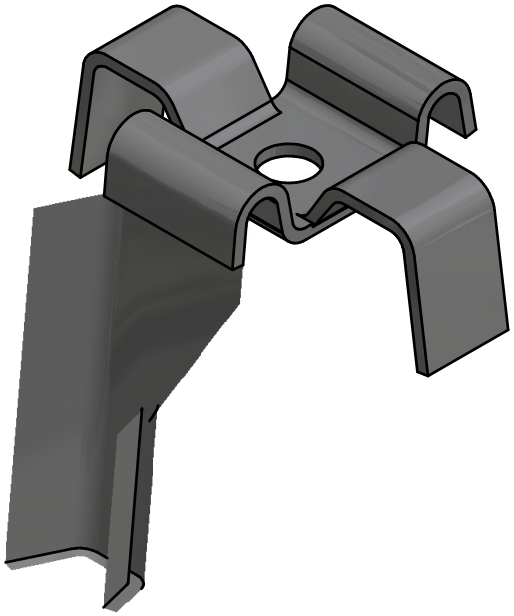

Allgemein-toleranz	Werkstück-kanten	1:1	
DIN ISO 2768-mH	DIN 6784	Tel: (035842) 214-0 Fax: (035842) 214-35	

	Datum	Name
Gezeichnet	01.08.2005	Winkler
Kontrolliert		
Norm		

Befestigungs-Oberteil

Arno Hentschel GmBH

Art.Nr.: AH_09

1

A4

C:\Daten\3D-CAD\Artikel\Befestigungs_Oberteile\AH_09.ipt

Status	Änderungen	Datum	Name

Zeichnung geschützt durch Arno Hentschel-GmbH
© Copyright 2005 Alle Rechte vorbehalten

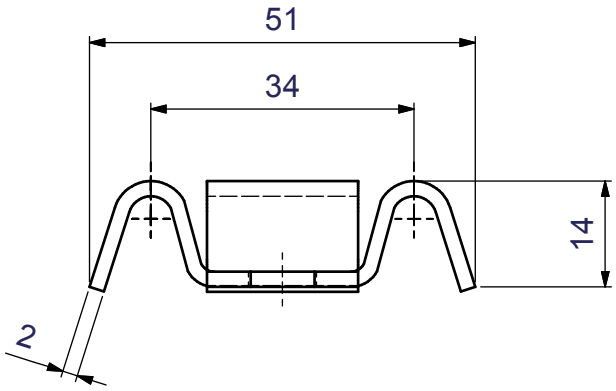

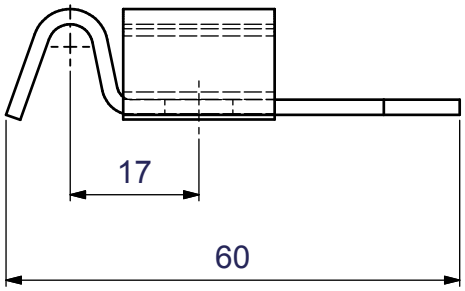

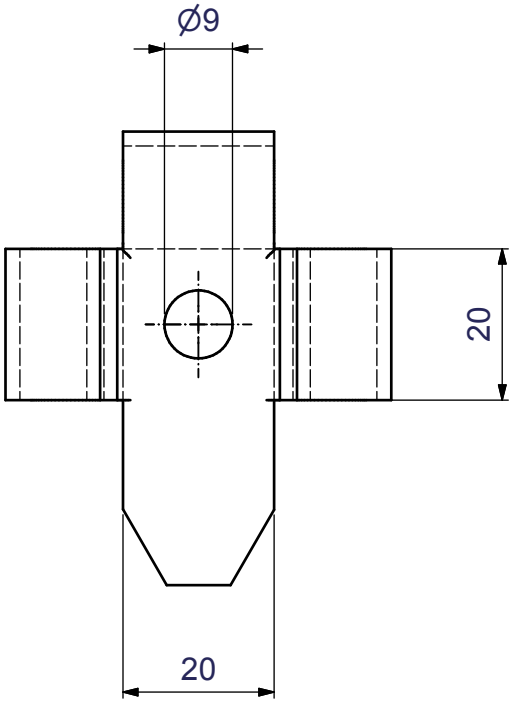

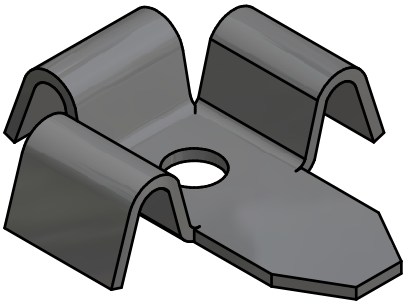

Allgemein-toleranz	DIN ISO 2768-mH	Werkstück-kanten	DIN 6784
1:1			

Tel: (035842) 214-0 Fax: (035842) 214-35

	Datum	Name
Gezeichnet	02.08.2005	Winkler
Kontrolliert		
Norm		

Befestigungs-Oberteil

Arno Hentschel GmBH

Art.Nr.: AH_10

1

A4

C:\Daten\3D-CAD\Artikel\Befestigungs_Oberteile\AH_10.ipt

Status	Änderungen	Datum	Name

Zeichnung geschützt durch Arno Hentschel-GmbH
© Copyright 2005 Alle Rechte vorbehalten

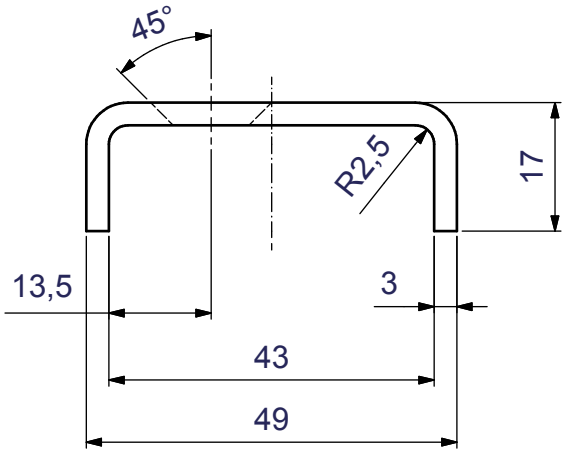

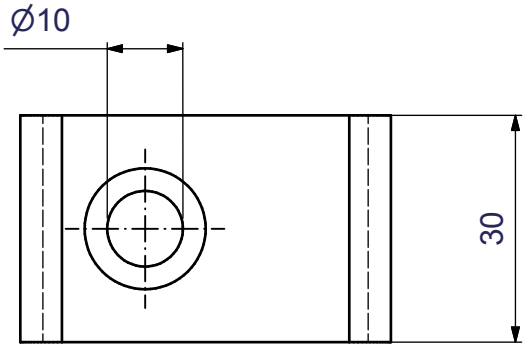

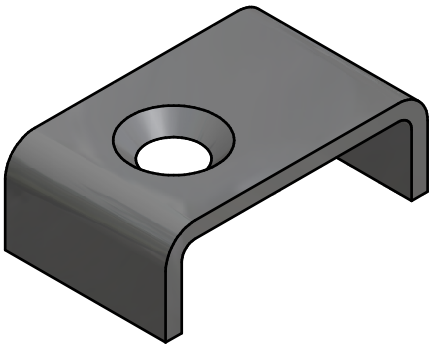

Allgemein-toleranz	DIN ISO 2768-mH	Werkstück-kanten	DIN 6784
1:1			

Tel: (035842) 214-0 Fax: (035842) 214-35

	Datum	Name
Gezeichnet	03.08.2005	Winkler
Kontrolliert		
Norm		

Befestigungs-Oberteil

Arno Hentschel GmBH

Art.Nr.: AH_11

1

A4

C:\Daten\3D-CAD\Artikel\Befestigungs_Oberteile\AH_11.ipt

Status	Änderungen	Datum	Name

Zeichnung geschützt durch Arno Hentschel-GmbH
© Copyright 2005 Alle Rechte vorbehalten

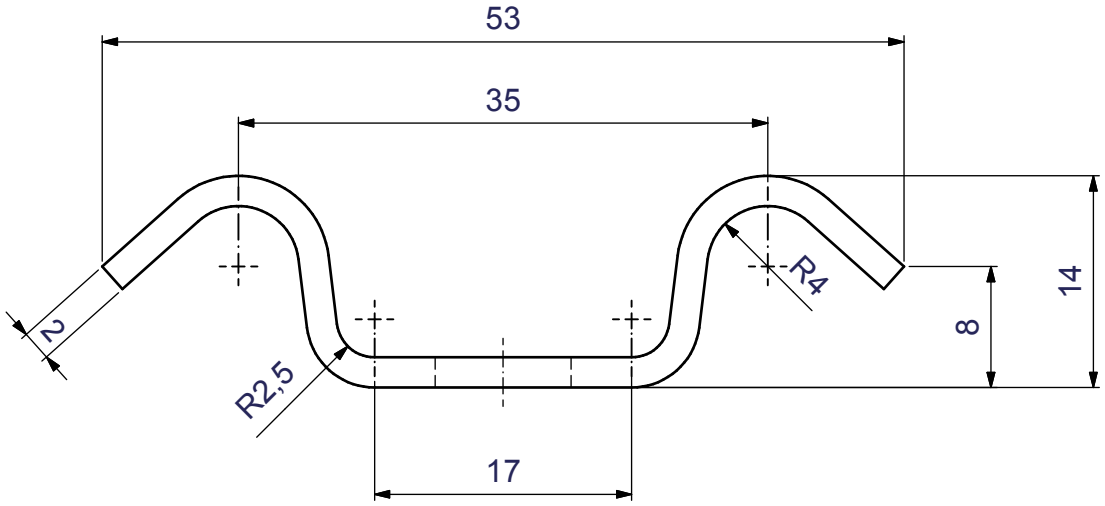

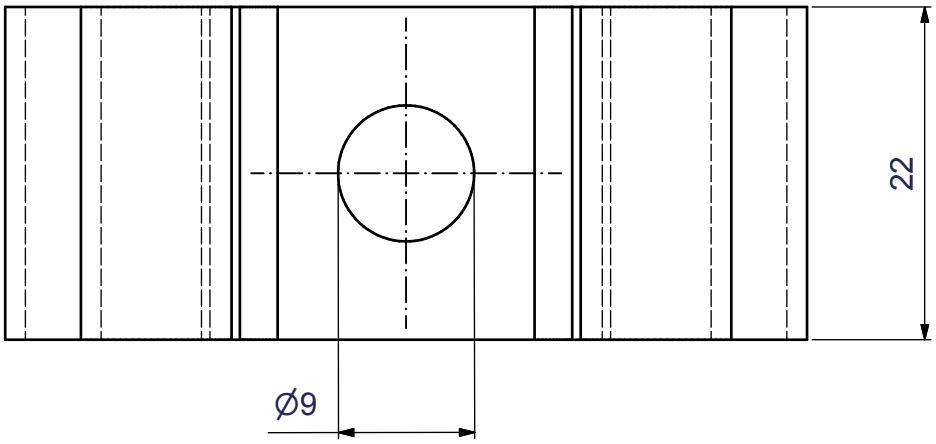

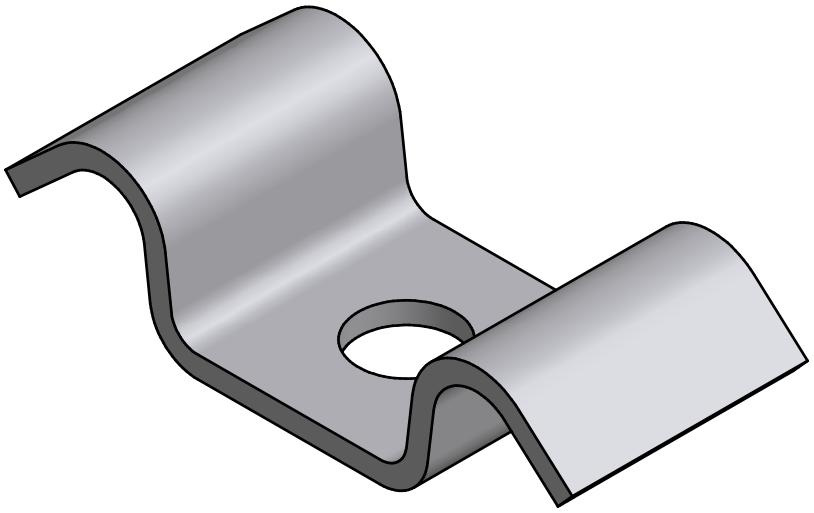

Allgemein-toleranz	Werkstück-kanten	2:1	
DIN ISO 2768-mH	DIN 6784	Tel: (035842) 214-0 Fax: (035842) 214-35	

	Datum	Name
Gezeichnet	03.08.2005	Winkler
Kontrolliert		
Norm		

Befestigungs-Oberteil

Arno Hentschel GmBH

Art.Nr.: AH_12

1

A4

C:\Daten\3D-CAD\Artikel\Befestigungs_Oberteile\AH_12.ipt

Status	Änderungen	Datum	Name

Zeichnung geschützt durch Arno Hentschel-GmbH
© Copyright 2005 Alle Rechte vorbehalten

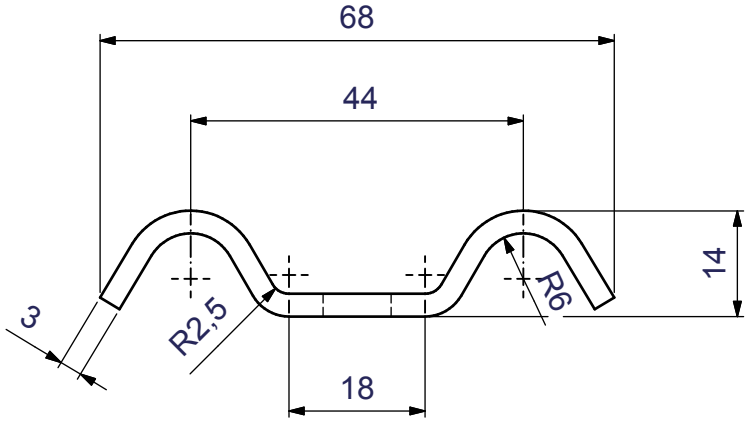

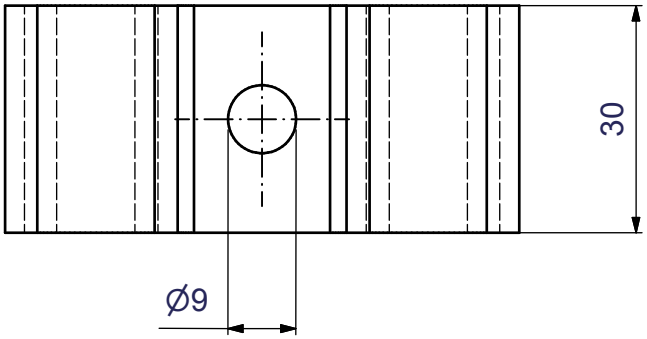

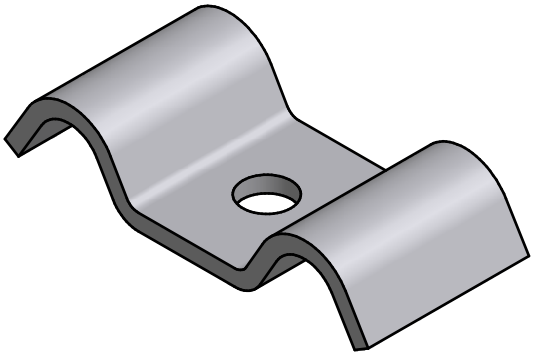

Allgemein-toleranz	Werkstück-kanten	1:1	
DIN ISO 2768-mH	DIN 6784	Tel: (035842) 214-0 Fax: (035842) 214-35	

	Datum	Name
Gezeichnet	03.08.2005	Winkler
Kontrolliert		
Norm		

Befestigungs-Oberteil

Arno Hentschel GmBH

Art.Nr.: AH_13

1

A4

C:\Daten\3D-CAD\Artikel\Befestigungs_Oberteile\AH_13.ipt

Status	Änderungen	Datum	Name

Zeichnung geschützt durch Arno Hentschel-GmbH
© Copyright 2005 Alle Rechte vorbehalten

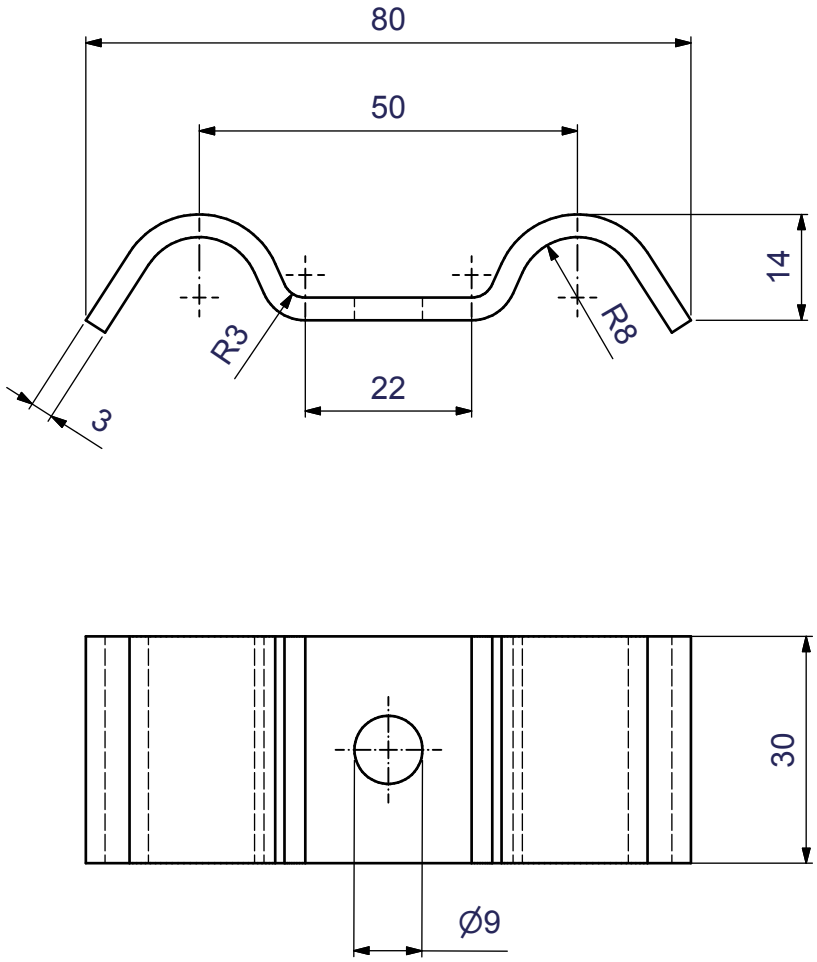

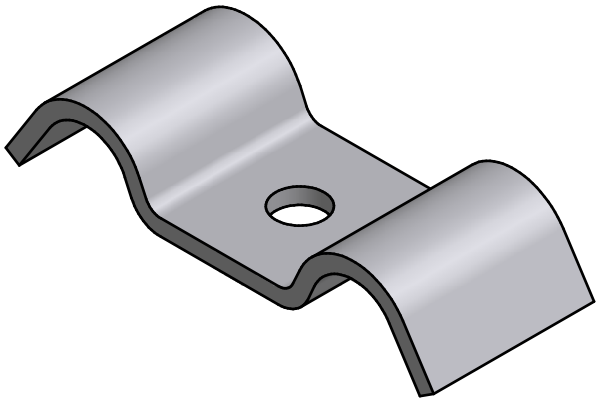

Allgemein-toleranz	Werkstück-kanten	1:1	
DIN ISO 2768-mH	DIN 6784	Tel: (035842) 214-0 Fax: (035842) 214-35	

	Datum	Name
Gezeichnet	03.08.2005	Winkler
Kontrolliert		
Norm		

Befestigungs-Oberteil

Arno Hentschel GmBH

Art.Nr.: AH_14

1

A4

C:\Daten\3D-CAD\Artikel\Befestigungs_Oberteile\AH_14.ipt

Status	Änderungen	Datum	Name

Zeichnung geschützt durch Arno Hentschel-GmbH
© Copyright 2005 Alle Rechte vorbehalten

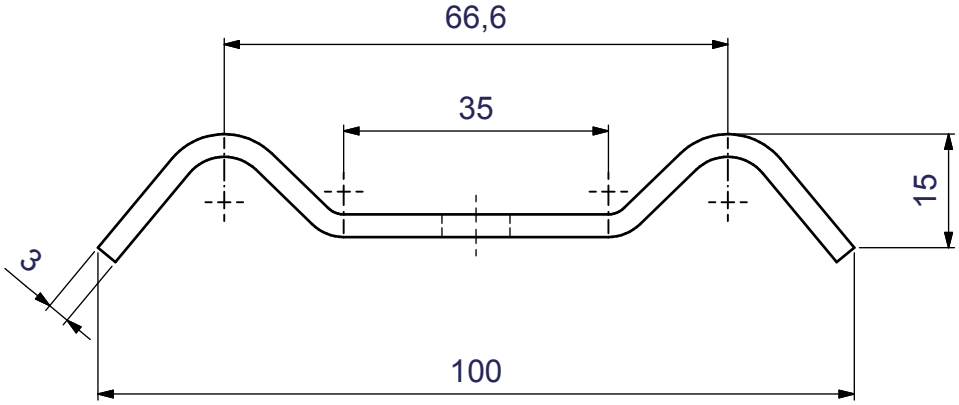

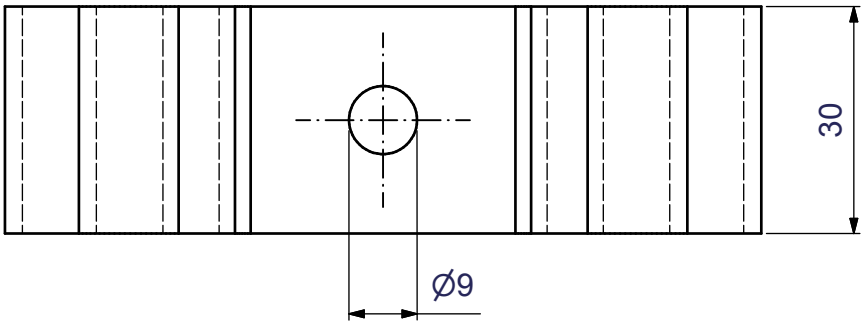

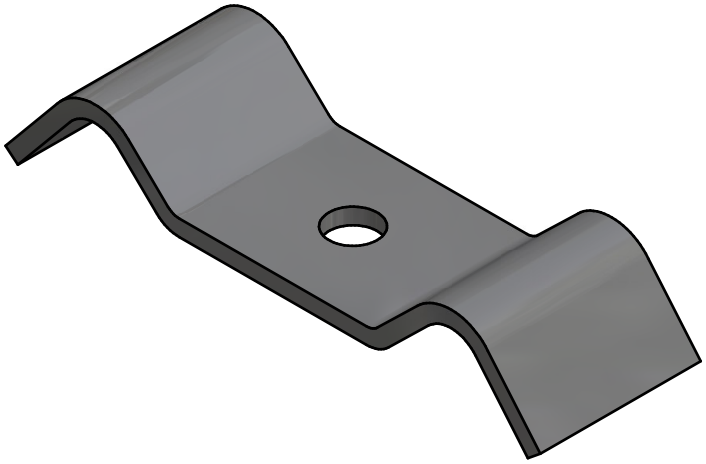

Allgemein-toleranz	Werkstück-kanten	1:1	
DIN ISO 2768-mH	DIN 6784	Tel: (035842) 214-0 Fax: (035842) 214-35	

	Datum	Name
Gezeichnet	14.06.2005	Winkler
Kontrolliert		
Norm		

Befestigungs-Oberteil

Arno Hentschel GmBH

Art.-Nr. AH_15

1

A4

C:\Daten\3D-CAD\Artikel\Befestigungs_Oberteile\AH_15.ipt

Status	Änderungen	Datum	Name

Zeichnung geschützt durch Arno Hentschel-GmbH
© Copyright 2005 Alle Rechte vorbehalten

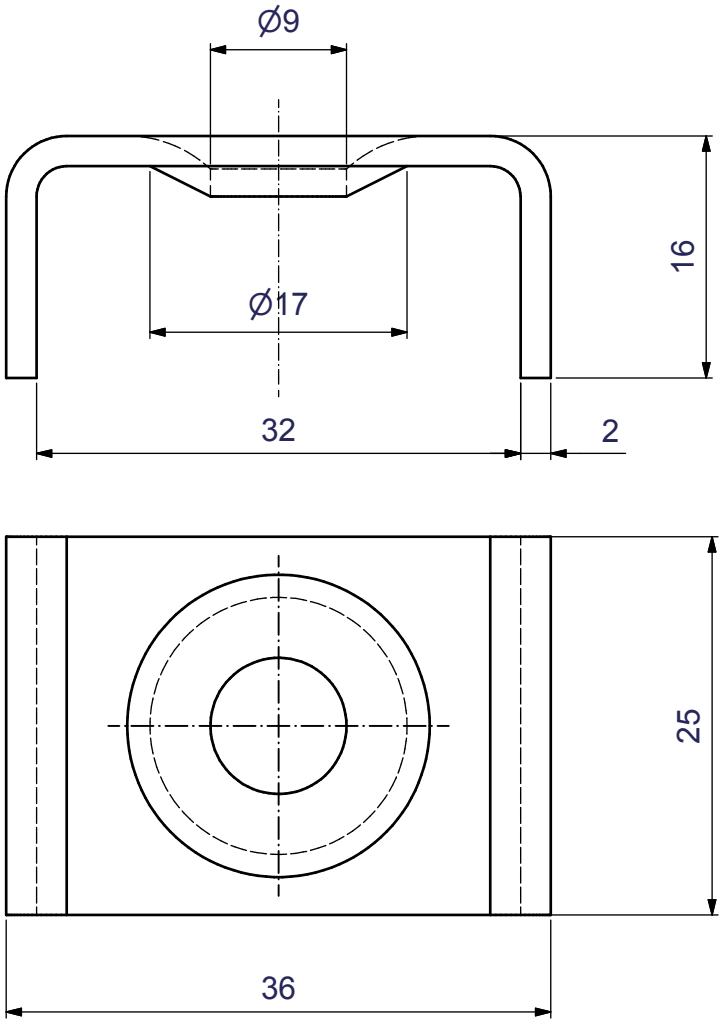

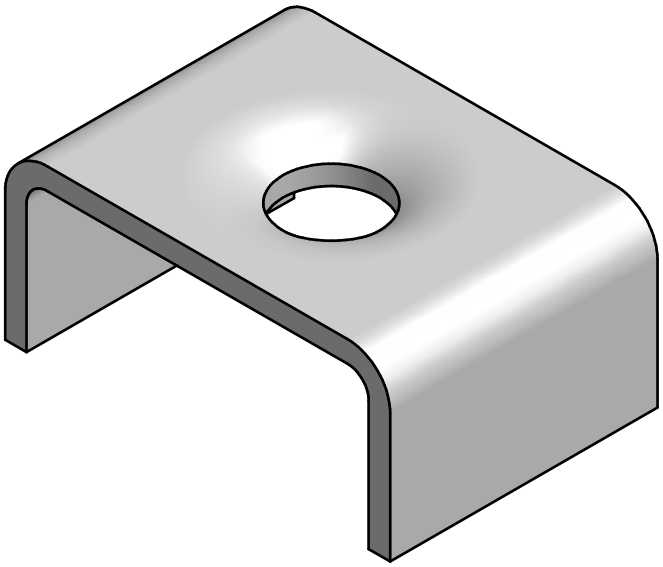

Allgemein-toleranz	Werkstück-kanten	2:1	
DIN ISO 2768-mH	DIN 6784	Tel: (035842) 214-0 Fax: (035842) 214-35	

	Datum	Name
Gezeichnet	15.06.2005	Winkler
Kontrolliert		
Norm		

Befestigungs-Oberteil

Arno Hentschel GmBH

Art.-Nr. AH_16

1

A4

C:\Daten\3D-CAD\Artikel\Befestigungs_Oberteile\AH_16.ipt

Status	Änderungen	Datum	Name

Zeichnung geschützt durch Arno Hentschel-GmbH
© Copyright 2005 Alle Rechte vorbehalten

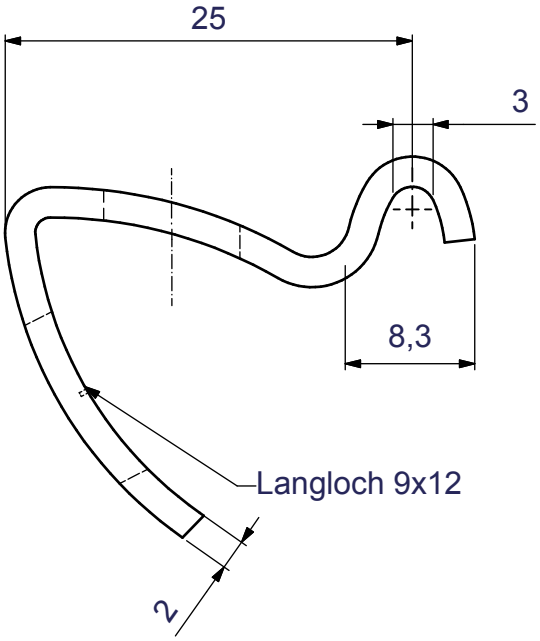

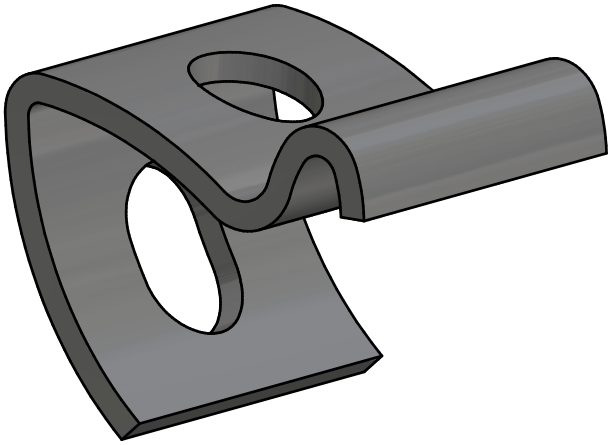

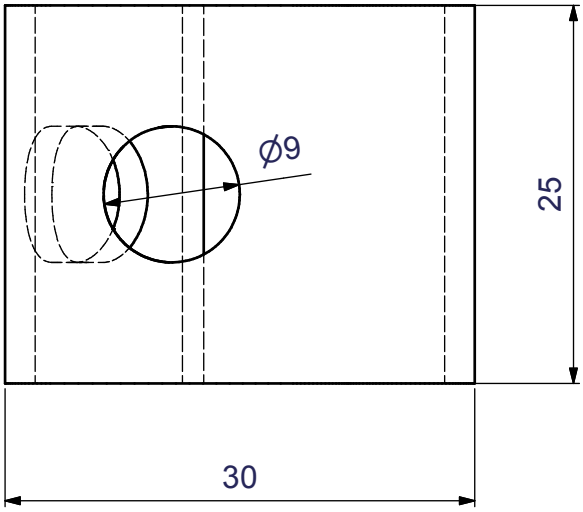

Allgemein-toleranz	DIN ISO 2768-mH	Werkstück-kanten	DIN 6784
2:1			

Tel: (035842) 214-0 Fax: (035842) 214-35

	Datum	Name
Gezeichnet	15.06.2005	Winkler
Kontrolliert		
Norm		

Befestigungs-Oberteil

feuerverzinkt

Arno Hentschel GmBH

Art.-Nr. AH_17

1

A4

C:\Daten\3D-CAD\Artikel\Befestigungs_Oberteile\AH_17.ipt

Status	Änderungen	Datum	Name

Zeichnung geschützt durch Arno Hentschel-GmbH
© Copyright 2005 Alle Rechte vorbehalten

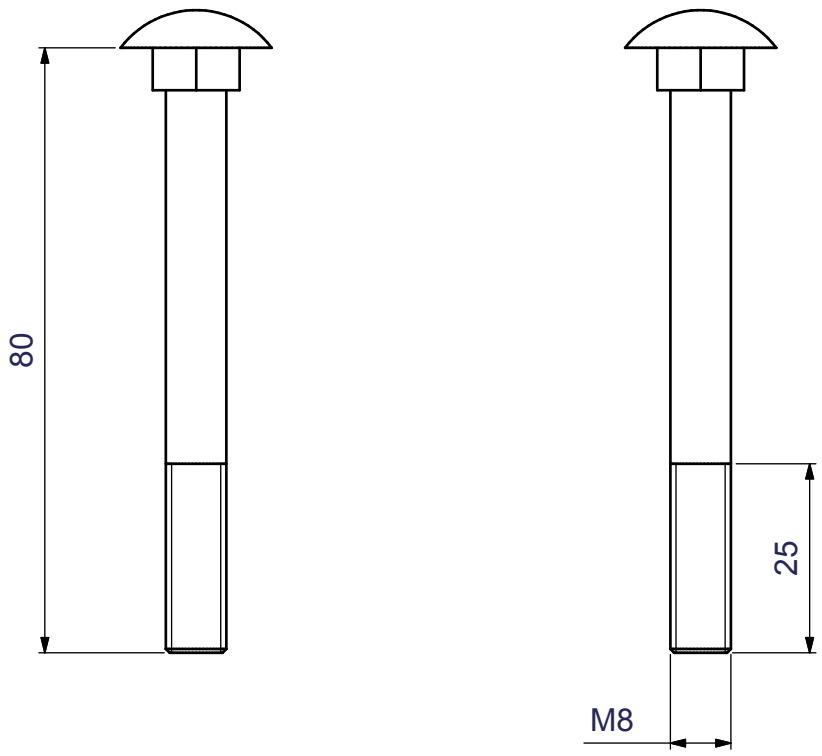

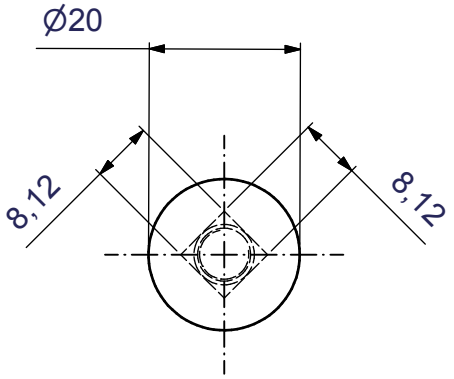

- für Füllstabweiten ca. 9-11 mm
- Schloßschraube M8 DIN 603
- nur in galv. verz. Ausführung sowie Edelstahl
- Anwendung in Verb. mit Untert. 41
- Montage nur von unten möglich

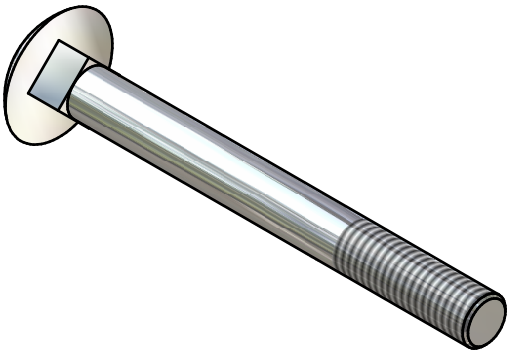

Allgemein-toleranz	DIN ISO 2768-mH	Werkstück-kanten	DIN 6784
2:1			

Tel: (035842) 214-0 Fax: (035842) 214-35

	Datum	Name
Gezeichnet	03.08.2005	Winkler
Kontrolliert		
Norm		

Befestigungs-Oberteil

Arno Hentschel GmBH

Art.Nr.: AH_20

1

A4

C:\Daten\3D-CAD\Artikel\Befestigungs_Oberteile\AH_20.ipt

Status	Änderungen	Datum	Name

Zeichnung geschützt durch Arno Hentschel-GmbH
© Copyright 2005 Alle Rechte vorbehalten

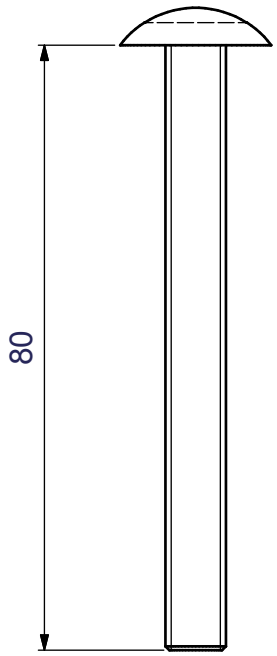

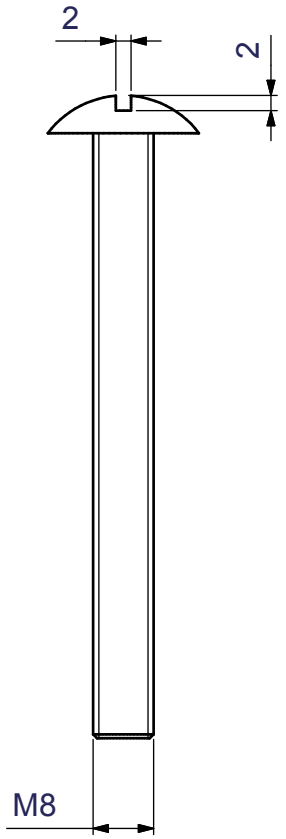

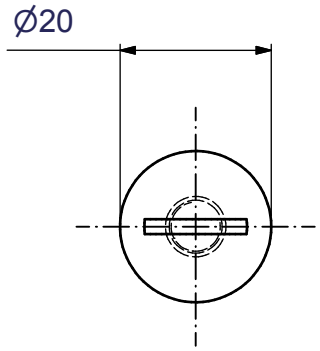

- für Füllstabweiten ca. 9-11 mm
- Spezialschraube mit Schlitz
- ohne Vierkantsatz
- Gewinde bis Kopf
- Lieferbare Längen: M8x60 u. M8x80
- feuerverzinkt u. V2A

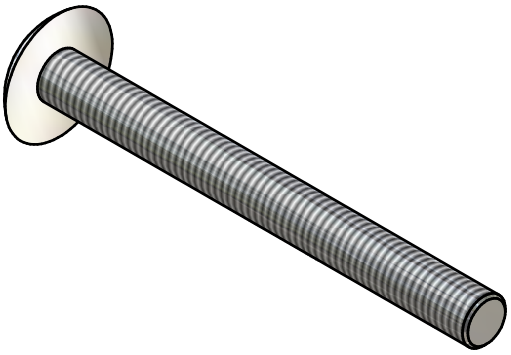

Allgemein-toleranz	Werkstück-kanten	2:1	
DIN ISO 2768-mH	DIN 6784	Tel: (035842) 214-0 Fax: (035842) 214-35	

	Datum	Name
Gezeichnet	03.08.2005	Winkler
Kontrolliert		
Norm		

Befestigungs-Oberteil

Spezialflachkopfschraube m. Schlitz

Arno Hentschel GmBH

Art.Nr.: AH_20 S

1

A4

Status	Änderungen	Datum	Name

C:\Daten\3D-CAD\Artikel\Befestigungs_Oberteile\AH_20_S.ipt

Zeichnung geschützt durch Arno Hentschel-GmbH
© Copyright 2005 Alle Rechte vorbehalten

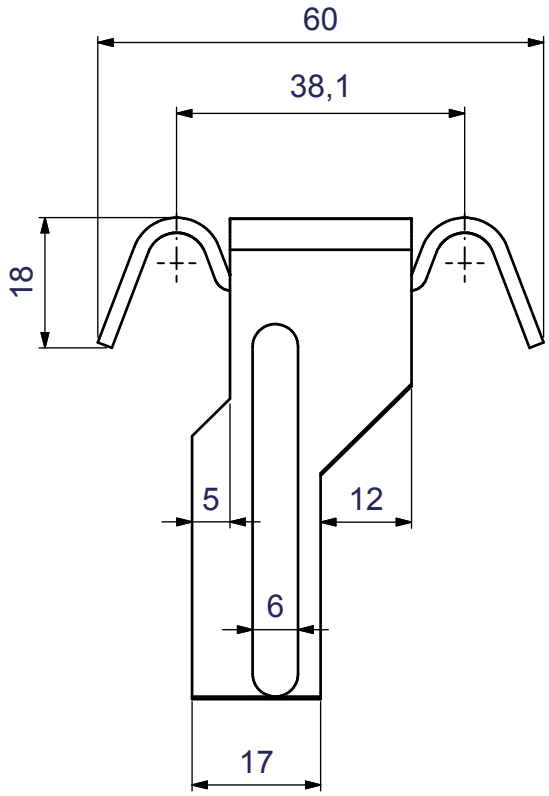

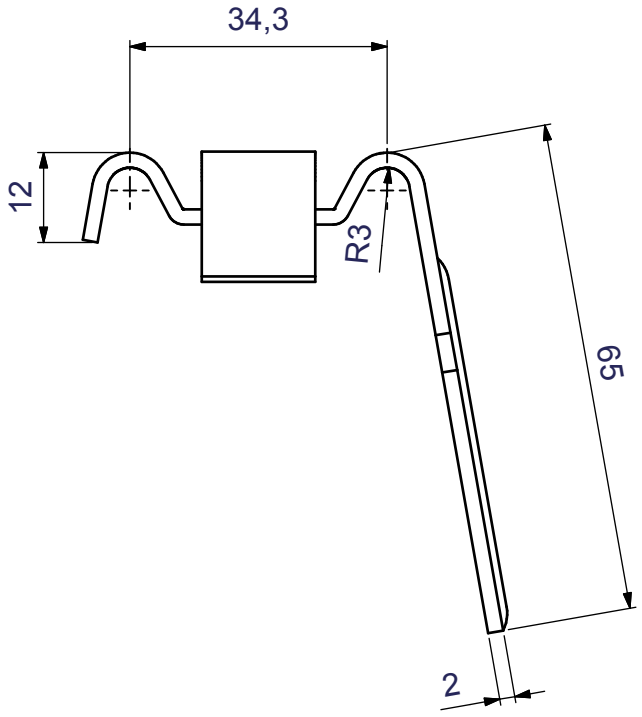

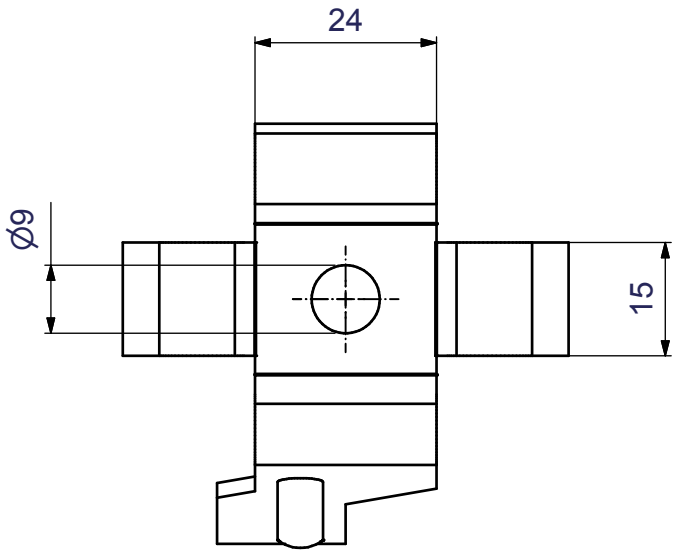

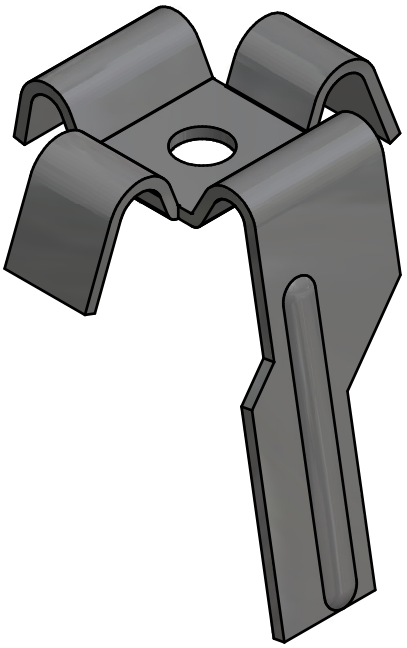

Allgemeintoleranz	DIN ISO 2768-mH	Werkstückkanten	DIN 6784
2:1			

Tel: (035842) 214-0 Fax: (035842) 214-35

	Datum	Name
Gezeichnet	04.08.2005	Winkler
Kontrolliert		
Norm		

Befestigungs-Oberteil

Arno Hentschel GmBH

Art.Nr.: AH_21

1

A4

C:\Daten\3D-CAD\Artikel\Befestigungs_Oberteile\AH_21.ipt

Status	Änderungen	Datum	Name

Zeichnung geschützt durch Arno Hentschel-GmbH
© Copyright 2005 Alle Rechte vorbehalten

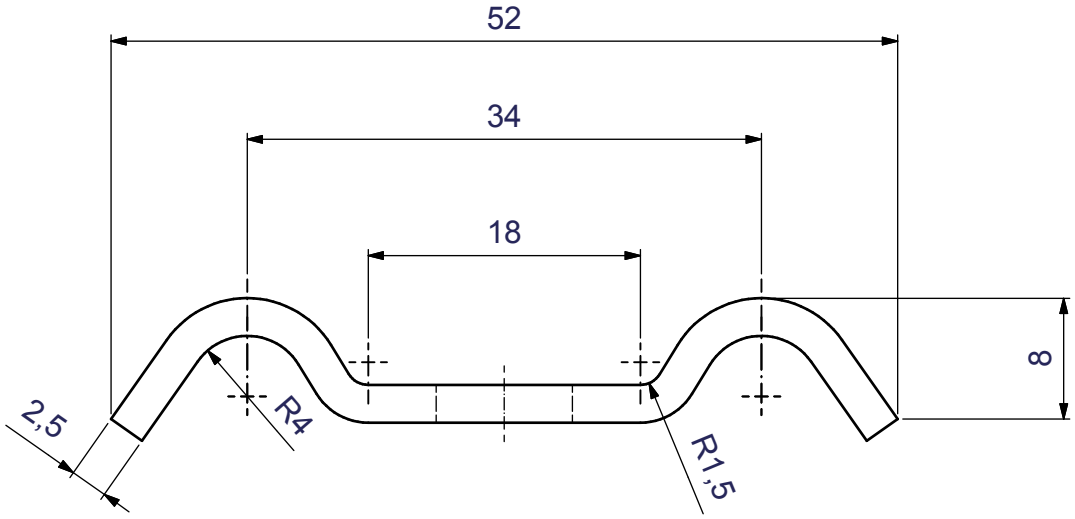

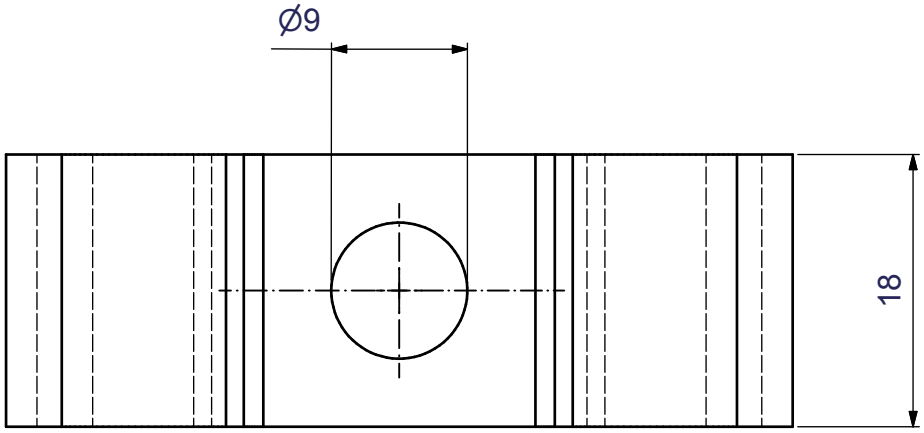

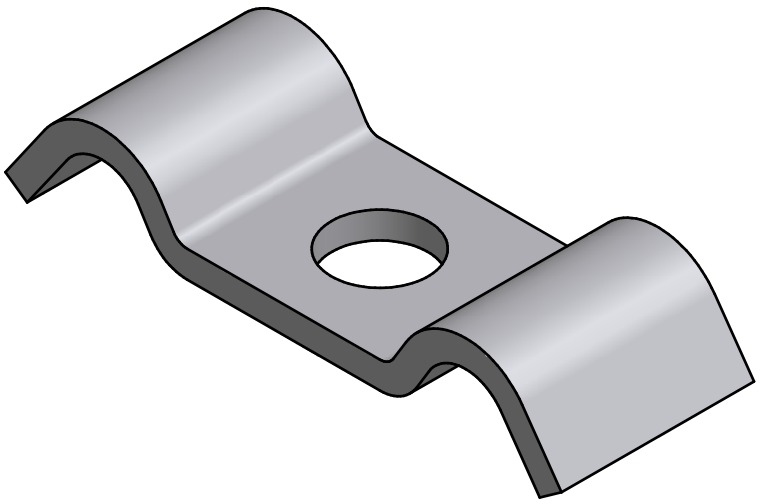

Allgemein-toleranz	Werkstück-kanten	2:1	
DIN ISO 2768-mH	DIN 6784	Tel: (035842) 214-0 Fax: (035842) 214-35	

	Datum	Name
Gezeichnet	04.08.2005	Winkler
Kontrolliert		
Norm		

Befestigungs-Oberteil

Arno Hentschel GmBH

Art. Nr.: AH_22

1

A4

C:\Daten\3D-CAD\Artikel\Befestigungs_Oberteile\AH_22.ipt

Status	Änderungen	Datum	Name

Zeichnung geschützt durch Arno Hentschel-GmbH
© Copyright 2005 Alle Rechte vorbehalten

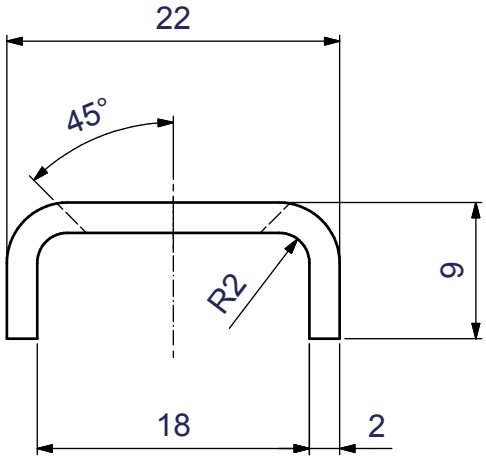

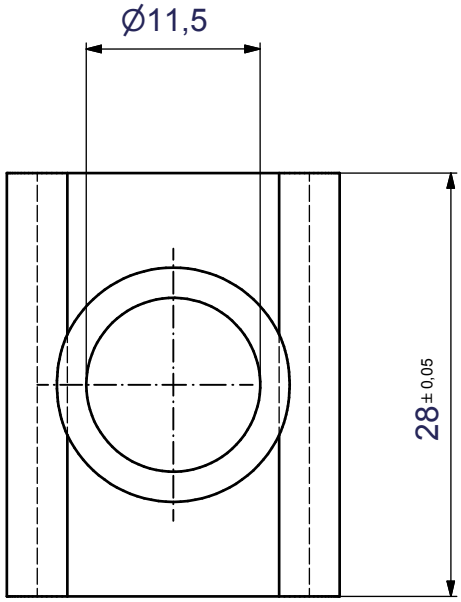

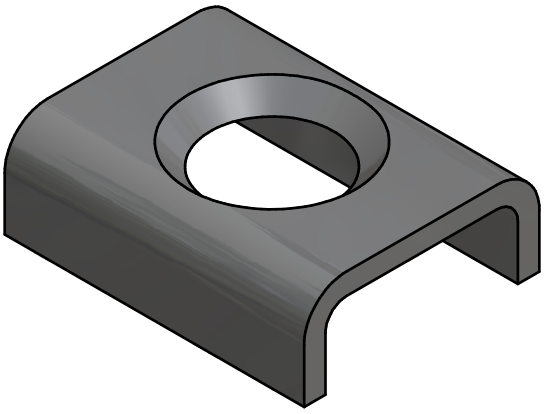

Allgemein-toleranz	DIN ISO 2768-mH	Werkstück-kanten	DIN 6784
2:1			

Tel: (035842) 214-0 Fax: (035842) 214-35

	Datum	Name
Gezeichnet	04.08.2005	Winkler
Kontrolliert		
Norm		

Befestigungs-Oberteil

Arno Hentschel GmBH

Art.Nr.: AH_23

1

A4

C:\Daten\3D-CAD\Artikel\Befestigungs_Oberteile\AH_23.ipt

Status	Änderungen	Datum	Name

Zeichnung geschützt durch Arno Hentschel-GmbH
© Copyright 2005 Alle Rechte vorbehalten

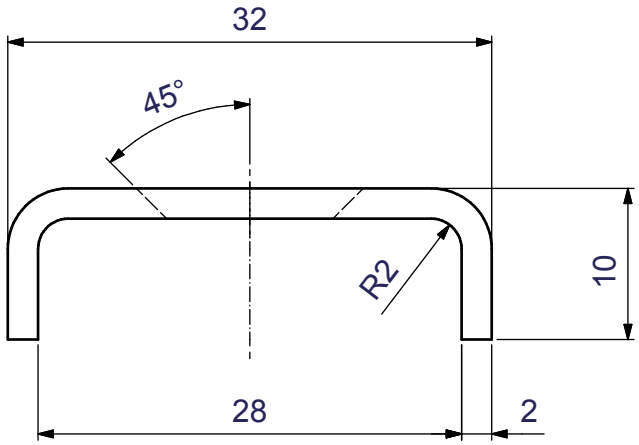

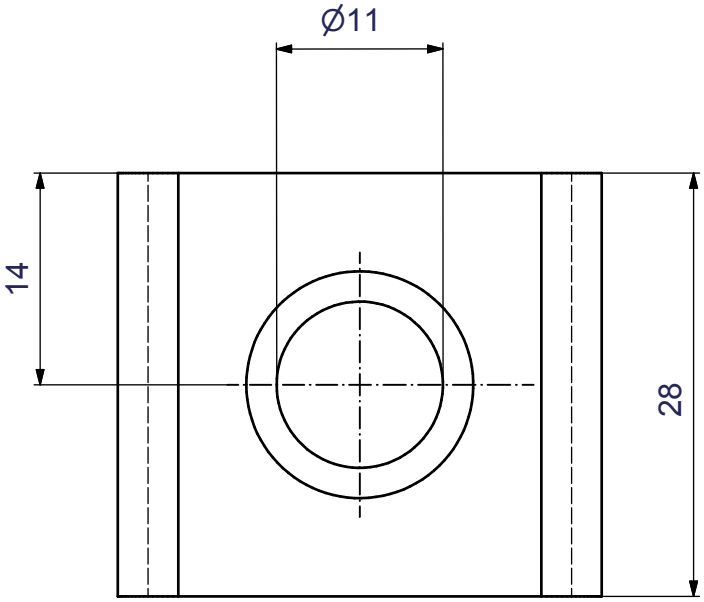

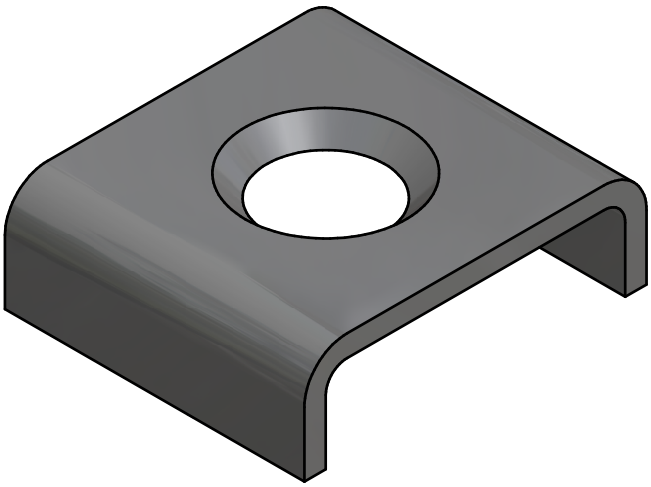

Allgemein-toleranz	DIN ISO 2768-mH	Werkstück-kanten	DIN 6784
2:1			

Tel: (035842) 214-0 Fax: (035842) 214-35

	Datum	Name
Gezeichnet	04.08.2005	Winkler
Kontrolliert		
Norm		

Befestigungs-Oberteil

Arno Hentschel GmBH

Art.Nr.: AH_23 S

1

A4

C:\Daten\3D-CAD\Artikel\Befestigungs_Oberteile\AH_23_S.ipt

Status	Änderungen	Datum	Name

Zeichnung geschützt durch Arno Hentschel-GmbH
© Copyright 2005 Alle Rechte vorbehalten

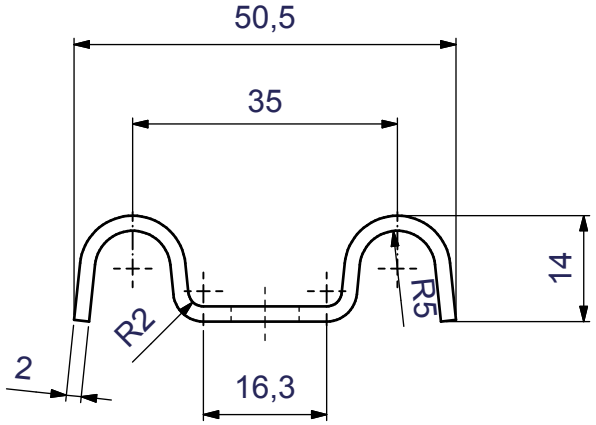

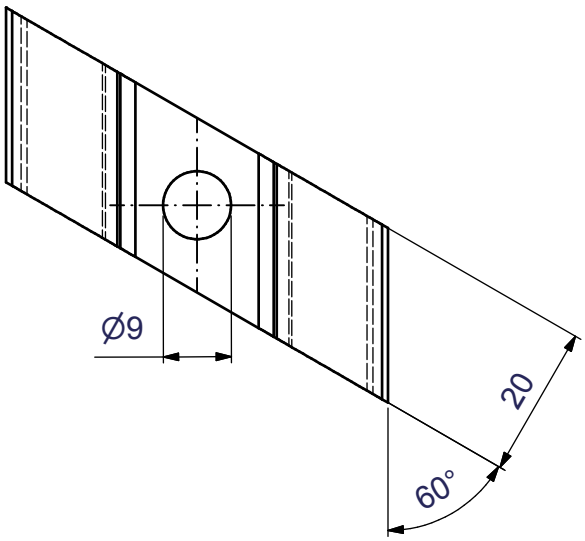

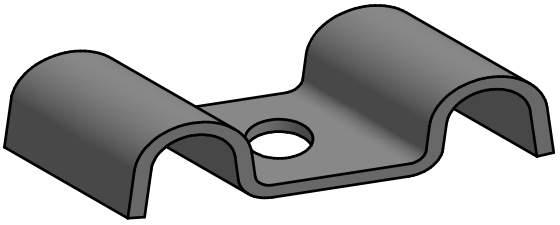

Allgemein-toleranz	Werkstück-kanten	1:1	
DIN ISO 2768-mH	DIN 6784	Tel: (035842) 214-0 Fax: (035842) 214-35	

	Datum	Name
Gezeichnet	04.08.2005	Winkler
Kontrolliert		
Norm		

Befestigungs-Oberteil

Arno Hentschel GmBH

Art.Nr.: AH_24

1

A4

C:\Daten\3D-CAD\Artikel\Befestigungs_Oberteile\AH_24.ipt

Status	Änderungen	Datum	Name

Zeichnung geschützt durch Arno Hentschel-GmbH
© Copyright 2005 Alle Rechte vorbehalten